SRB/BiH/MNE/NLD/MKD/SLO/
ALB/CZE/SVK/ENG/RUS/BGR/ROU

metalac

UPUTSTVO ZA INSTALACIJU, UPOTREBU
I ODRŽAVANJE PRIMUS BOJLERA

INSTALLATIE-, GEBRUIKS- EN ONDERHOUDSHANDLEIDING
PRIMUS BOILERS

УПАТСТВО ЗА ИНСТАЛАЦИЈА, УПОТРЕБА И ОДРЖУВАЊЕ
НА АКУМУЛАЦИОНИ ПРИМУС БОЈЛЕРИ

NAVODILO ZA MONTAŽO, UPORABO IN
VRZDRŽEVANJE PRIMUS VODE

UDHËZIMIPËR INSTALIMIN, PËRDORIMIN DHE
MIRËMBAJTJE TË PRIMUS BOJLERIT

NÁVOD K INSTALACI, POUŽITÍ A ÚDRŽBĚ
PRIMUS OHŘÍVAČE VODY

NÁVOD NA INŠTALÁCIU,POUŽÍVANIE A STAROSTLIVOSŤ
O PRIMUS OHREVAČE VODY

INSTRUCTION MANUAL FOR INSTALLATION,
USE AND CARE OF PRIMUS WATER HEATERS

ИНСТРУКЦИЯ ПО УСТАНОВКЕ, ИСПОЛЬЗОВАНИЮ
И ТЕХНИЧЕСКОЕ ОБСЛУЖИВАНИЕ ПРИМУС

ИНСТРУКЦИИ ЗА МОНТАЖ, ИЗПОЛЗВАНЕ
И ПОДДРЪЖКА НА ПРИМУС КОТЛИ

INSTRUCȚIUNI PENTRU INSTALARE, UTILIZARE ȘI ÎNTREȚINERE
A PRIMUS BOILERELOR

CE RoHs

SRB/BIH/MNE

Poštovani,

zahvaljujemo vam se što ste kupili naš proizvod. Molimo vas da pre upotrebe pažljivo pročitate „Uputstvo za instalaciju, upotrebu i održavanje bojlera srednjih litraža“ kao i da ga sačuvate u slučaju bilo kakve nedoumice koju vremenom možete imati. Nepravilno korišćenje, koje nije u skladu sa ovim uputstvom, učiniće garanciju nevažećom.

SADRŽAJ

04 Tehničko uputstvo
04 Montaža
04 Priključenje na vodovodnu instalaciju
05 Priključenje na električnu mrežu
05 Rukovanje, kontrola i održavanje bojlera
06 Postupak posle upotrebe
06 Ovlašćeni servisi

NLD

Geachte klant,
Dank u voor de aankoop van ons product. Wij verzoeken u vriendelijk om voor gebruik zorgvuldig de 'Installatie-Gebruiks, en onderhoudshandleiding voor middelgrote boilers' te lezen en deze te bewaren voor het geval u later vragen heeft. Onjuist gebruik, dat niet in overeenstemming is met deze handleiding, zal de garantie ongeldig maken

INHOUD

07 Technische instructies
07 Installatie
07 Aansluiting op het waterleiding system
08 Aansluiting op het elektriciteiteitsnet
09 Gebroik, controle en onderhoud van de boiler
09 Procedure na gebruik
09 Geautoriseerde servicecentra

MKD

Почитувани,

Ви благодариме што сте го купиле нашиот производ. Ве молиме пред употреба внимателно да го прочитате „Упатството за инсталација, употреба и одржување на акумулациони бојлери со средни литражи “, како и да го сочувате истото во случај на било какви недоумици кои може да се појават со тек на време. Неправилното користење, кое не е во склад со ова упатство, ќе ја направи гаранцијата.

СОДРЖИНА

09 Техничко упатство
09 Монтажа
09 Приклучување на водоводната инсталација
10 Приклучување на електричната мрежа
10 Ракување, контрола и одржување на бојлерот
11 Постапка после употреба
11 Овластени сервиси

SLO

Spoštovani,

hvala za nakup našega izdelka. Prosimo, da pred uporabo pozorno preberete "Navodila za namestitev, uporabo in vzdrževanje kotlov srednje zmogljivosti" in jih shranite, če imate kakršne koli dvome. Nepravilna uporaba, ki ni v skladu s temi navodili, razveljavi garancijo.

SADRŽAJ

11 Tehničko navodilo
11 Namestitev
12 Povezava z vodovodno inštalacio
12 Povezava z električno energijo
13 Postopek po uporabi

ALB

TË NDERUAR,

Ju falenderohemi që keni blerë prodhimin tonë, ju lutemi që parapërdorimit, me kujdes lexoni udhëzimin për instalimin, përdorimindhe mirëmbajtjen e bojhlerit të litrazhit të mesëm si dhe ta rueni në rast të ndonjë dyshimi të cilin me kohë mund të keni. Shfrytëzimi jo i rregullët, i cili nuk është në harmoni me këto udhëzime, do të bënë garancionin të pa vlefshëm.

PËRMBAJTJA

13 Udhëzimi tehnik
13 Montimi
13 Kuqja në instalimin e ujit
15 Përdorimi, kontrollimi dhe mirëmbjatja bojlerit
15 Procedura pas perdorimit

CZE

Vážený zákazník,

Ďakujeme vám za zakúpenie nášho produktu.
Pred použitím si pozorne prečítajte tento návod na použitie a starostlivosť o strednoobjemové ohrievače vody "a uschovajte si ho pre prípadné pochybnosti, ktoré môžete mať v budúcnosti.
V prípade zneužitia, ktoré nie je v súlade s príručkou, zaniká záruka.

OBSAH

15 Tehničké pokyny
15 Instalace
15 Pripojení k privodu vody
16 Pripojení k napajení
17 Postup po použíti

SVK

Vážený zákazník,

Ďakujeme vám za zakúpenie nášho produktu. Pred použitím si pozorne prečítajte tento návod na použitie a starostlivosť o strednoobjemové ohrievače vody
"a uschovajte si ho pre prípadné pochybnosti, ktoré môžete mať v budúcnosti.
V prípade zneužitia, ktoré nie je v súlade s príručkou, zaniká záruka.

OBSAH

17 Tehnické pokyny
17 Inštalacia
18 Prpojenie na privod vody
18 Prpojenie na zdroju napajania
19 Postup po použiti

ENG

Dear Customer,

Thank you for buying our product. Before use, please read carefully this Instruction Manual for Installation Use and Care of Medium Volume Water Heaters" and keep it for any doubt you may have in future. In case of any misuse, not complying with the Manual, the guarantee will become null and void.

CONTENTS

19 Technical instructions
19 Installation
20 Connection to water supply
20 Connection to power supply
20 Use, control, maintenance of water heaters
21 After your water heater is no more usable

РУС

Уважаемые господа!

Спасибо за покупку нашего изделия. Пожалуйста, перед использованием внимательно прочтите «Руководство по установке, эксплуатации и техническому обслуживанию водонагревателей среднего объема", а также сохраните его на случай любых сомнений, которые могут возникнуть с течением времени. Неправильное использование, не соответствующее данным инструкциям, аннулирует гарантию.

СОДЕРЖАНИЕ

21 Техническое руководство
21 Установка (монтаж)
21 Подключение к водопроводу
22 Подключения к электросети
22 Эксплуатация, осмотр и обслуживание котла
23 Действия после использования

BGR

Уважаеми,

Благодариме ви че купихте нашият продукт. Молиме ви преди употребата внимателно да прочетете „Инструкция за инсталиране, употреба и поддръжка на среднолитражните бойлери" както и да я запазите за случай за каквото и да било недоразумение което след някое време можете да имате. Неправилно ползване, което не съответства на тази инструкция, ще направи гаранцията на невалидна.

СЪДЪРЖАНИЕ

23 Техническа инструкция
23 Монтаж
23 Присъединяване към водопроводната инсталация
24 Присъединяване към електрическата мрежа
24 Манипулиране, контрол и поддържка на бойлера
25 Процедура сред употреба

ROU

Apreciat,

Vă mulțumim că ați achiziționat produsul nostru. Vă rugăm să citiți cu atenție „Instrucțiunile de instalare, utilizare și întreținere a încălzitoarelor de apă de capacitate medie" înainte de utilizare și păstrați-l în cazul oricăror îndoieli pe care le puteți avea în timp. Utilizarea necorespunzătoare, care nu este în conformitate cu aceste instrucțiuni, va invalida garanția.

SADRŽAJ

25 Instructiuni tehnice
26 Conectarea la instalatta de apa
26 Conectarea la retea electrica
26 Manipulare control si intretinare a catainelo
27 Procedura dupa utilizare
28 Dimenzije/Dimenzions
33 Kontrola/Control

TEHNIČKO UPUTSTVO

Električni akumulacioni bojleri proizvedeni su za rad pod pritiskom vode iz vodovodne mreže. Aparat nije namenjen za upotrebu osobama (uključujući i decu) sa smanjenim psihofizičkim sposobnostima, osim ako iste nisu pod nadzorom osobe koja odgovara za njihovu bezbednost, odnosno onim osobama koje nisu obučene za upotrebu aparata. Ne dozvoliti upotrebu bojlera na neodgovarajući način, od strane dece. Ovaj aparat mogu da koriste deca uzrasta od 8 i više godina, kao i osobe smanjene fizičke, senzorne, ili mentalne sposobnosti, ili nedostatak iskustva i znanja ako su dobili nadzor ili uputstva u vezi sa upotrebom uredjaja na bezbedan način i ako razumeju opasnosti.
Izrađeni su u skladu sa važećim standardima i ispitani kod akreditovane ustanove, od koje poseduju odgovarajući atest. Osnovne tehničke karakteristike date su na nalepnici „Tablica karakteristika", zalepljenoj između priključnih cevi.

UPOZORENJE: Električni akumulacioni bojleri su zatvorenog tipa, predviđeni za rad pod pritiskom iz vodovodne mreže i prilikom montaže OBAVEZNA JE UGRADNJA SIGURNOSNOG VENTILA NA CEV ZA HLADNU VODU

UPOZORENJE: Deca ispod 8 godina ni u jednom slučaju ne smeju koristiti uređaj.

MONTAŽA

Prikljucenje bojlera na vodovodnu i elektricnu mrežu prema datim šemama može izvršiti profesionalno osposobljeno lice sa važecim nacionalnim propisima za instalaciju (preduzetnicka radnja ili pravno lice) ili ovlašceni servis. Bojleri se učvršćuju na zid pomoću dve kukice koje se postavljaju u tiplove postavljene u prethodno probušenje rupe na zidu, dubine minimum 90mm.. Tanke i slabe zidove potrebno je ojačati pre montaže bojlera. Ukoliko na zidu već postoji adapter od bojlera drugog proizvođača, bojler se može okačiti na postojeći adapter.

UPOZORENJE: Demontaža sklopa „Nosač bojlera-bojler" i njegova ponovna montaža, prilikom ugradnje kod kupca, nije dozvoljena jer može smanjiti nosivost ovog sklopa i biće tretirana od strane proizvođača kao nepravilna ugradnja.

Kazan je izolovan kvalitetnom poliuretanskom izolacijom, čime je obezbeđeno da se zagrejana voda održi duže vremena u toplom stanju. Emajlirani i inoks kazani su dodatno zaštićeni od korozije ugradnjom magnezijumske anode. Topla voda iz emajliranog i inoks kazana je fiziološki ispravna i može se koristiti za pripremu hrane.

Prostorija i mesto montaže bojlera, odnosno prostorija gde se montira bojler mora biti bezbedno po imovinu korisnika u slučaju izlivanja vode iz bojlera ili servisnih intervencija. Obavezno mora postojati i sanitarni odvod izlivene vode iz bojlera u kanalizaciju. Prostorija mora imati provetravanje radi vodene pare. Visoka koncentracija vodene pare u prostoriji može izazvati kratak spoj na ovom ili drugim električnim uređajima.

PRIKLJUČENJE NA VODOVODNU INSTALACIJU

Prilikom priključenja bojlera na vodovodnu mrežu treba imati u vidu da je dovod hladne vode na bojler obeležen plavom rozetnom, a odvod tople vode crvenom rozetnom. Akumulacioni bojler radi pod pritiskom (zatvoren sistem) i omogućava korišćenje vode na više mesta. Prilikom priključenja bojlera na vodovodnu instalaciju potrebno je ugraditi adekvatnu bateriju za mešanje, namenjenu za rad pod pritiskom.

UPOZORENJE: Na svaki bojler mora biti ugrađen sigurnosni ventil, koji obezbeđuje da pritisak u kazanu ne prekorači dozvoljenu vrednost.

* Sigurnosni ventil se isporučuje uz bojler.

Preporuka je da se sigurnosni ventil kontroliše redovno na svakih 15 dana. Kod kontrole pomeranjem polugice ili odvrtanjem navrtke (zavisno od tipa ventila) omogućava se isticanje vode iz povratnog sigurnosnog ventila, što je znak da je ispravan. Nepovratni ventil sprečava pražnjenje kazana u slučaju pada pritiska u vodovodnoj mreži.
Pre priključenja bojlera na električnu mrežu treba ga napuniti vodom.
Pri punjenju otvoriti slavinu za toplu vodu. Bojler je pun kada na slavinu potekne topla voda. Kod korišćenja tople vode na više mesta preporučuje se da vodovi tople vode budu što kraći da bi toplotni gubici bili što manji.

UPOZORENJE: U instalacijama gde je pritisak vode veći od 0.6 Mpa (6 bara), na dovodu hladne vode se mora ugraditi i redukcioni ventil. Za normalan rad bojlera neophodno je da minimalni pritisak vode u vodovodoj mreži bude 0,1MPa. Pre ugradnje bojlera obavezno izmeriti pritisak u vodovodnoj mreži, kako bi se proverili i obezbedili uslovi za pravilan rad bojlera. Sigurnosi ventil će reagovati ukoliko pritisak vode u mreži dostigne 0,7-0,8MPa (7-8bara) maksimalno

UPOZORENJE: Između sigurnosnog ventila i bojlera ne sme se montirati nepovratni ventil jer bi se tada onemogućilo delovanje sigurnosnog ventila.

Za pravilan rad sigurnosnog ventila potrebno je periodično obavljati kontrole, odstranjivati vodeni kamenac i proveravati da sigurnosni ventil nije blokiran.
Kapanje na sigurnosnom ventilu prilikom zagrevanja vode je moguća i očekivana pojava kao i taloženje kamenca, te se zbog toga ne mogu prihvatiti kao opravdane osnove za reklamaciju u smislu kvara ili nedostatka na proizvodu i ne podležu garanciji.
Prilikom ugradnje bojlera i priključenja na vodovodnu mrežu mora se koristiti novi komplet creva, odnosno stara i već korišćena creva se ne smeju upotrebljavati.

UPOZORENJE: Cev za pražnjenje sigurnosnog ventila mora biti otvorena prema atmosferi, okrenuta u smeru na dole, i postavljena na mestu na kome ne može da zamrzne.

PRIKLJUČENJE NA ELEKTRIČNU MREŽU

Uredjaj je fabrički povezan na šuko utičnicu. Pre povezivanja uredjaja na električnu mrežu, potrebno je: Proveriti da li napon mreže odgovara vrednosti naznačenoj na nalepnici koja se nalazi na uredjaju. Proveriti da li je šuko utičnica sa uzemljenjem i zaštitom. Obezbediti zaštitni prekidač od 30 mA. Instalirati zaštitni prekidač od 16A sa otvorom izmedju kontakata 3mm. Uzičnica mora biti u skladu sa važećim propisima.

UPOZORENJE: Ako je kabl oštećen, mora ga zameniti ovlašćeno lice. Upotreba višestrukih izlaznih utičnica, produžnih kablova ili adaptera je zabranjeno.

UPOZORENJE: Pre svake intervencije na električnom zagrejaču vode, obavezno je uređaj isključiti iz električne mreže.

RUKOVANJE, KONTROLA I ODRŽAVANJE BOJLERA

Pre nego što pokrenete uredjaj, uverite se da je električna veza ispravna i da je uredjaj napunjen vodom. Uredjaj je opremljen termostatom sa sigurnosnom zaštitom kao što je propisano važećim standardima. Zaštita reaguje u slučaju prekomernog zagrevanja vode, tako što automatski otvara strujno kolo grejača. Resetovanje je ručno i potrebno je da ga uradi ovlašćeno lice. Efikasnost sigurnosnog ventila je veoma važna kako bi se izbegao unutrašnji prekomerni pritisak u kazanu i osigurala bezvedna upotreba uredjaja. Periodično proveravati protok vode kratkim otvaranjem ručne poluge. Tokom provere očistiti i ukloniti eventualni kamenac.

Za pražnjenje električnog akumulacionog bojlera treba uraditi sledeće:
- Isključiti bojler iz električne mreže
- Zatvoriti ventil na dovodu hladne vode
- Otvoriti slavinu za toplu vodu
- Odvrnuti sigurnosni ventil koji je ugrađen na dovod hladne vode i sačekati da voda izađe iz bojlera.

Potom se odviju vijci na prirubnici grejača, izvadi se sklop prirubnice sa grejačem i odstrani se kamenac i ukoliko je potrebno zameni Mg-anoda.

UPOZORENJE: Neposredno pre korišćenja tople vode iz bojlera, obavezno isključiti napajanje iz električne mreže.

Ukoliko se koriste hemijska sredstva za rastvaranje kamenca, ona ne smeju doći u dodir sa Mg-anodom (anoda se izvadi). Posle čišćenja, kazan se ispira i ponovo puni vodom.

UPOZORENJE: Posle intervencija na bojleru (zamena grejača, čišćenje grejača, zamena i kontrole istrošenosti Mg anode itd.), uređaj se ne sme uključivati sve dok termostat, provodnici i druge elektro komponente nisu u potpunosti suvi.

POSTUPAK POSLE UPOTREBE

Akumulacioni bojleri i ambalaža su izrađeni od materijala koji se recikliraju. Reciklažom materijala smanjujemo otpad i potrebu za proizvodnjom osnovnih materijala (na primer metala) koja zahteva ogromne energije i uzrokuje ispuste štetnih materija. Reciklažnim postupcima smanjujemo potrošnju prirodnih resursa jer otpadne delove od plastike i metala ponovo vraćamo u različite proizvodne procese. Nakon upotrebe zabranjeno je odlagati akumulacione bojlere kao nerazvrstan komunalni otpad. Pre odlaganja na otpad, obavezno razdvojiti plastične, gumene i elektronske elemente od metalnih, klasifikovati ih i odlagati za reciklažu ili za komunalni otpad prema važećim lokalnim propisima grada/opštine. Obavezno odvojeno sakupljanje otpadne opreme i upravljanje otpadom je jedini način koji obezbeđuje ispunjenost uslova zaštite životne sredine.

OVLAŠĆENI SERVISI „METALAC BOJLER“ D.O.O. GORNJI MILANOVAC
OVLAŠĆENI SERVIS „METALAC BOJLER“ D.O.O. ZA SRBIJU

1. ARANĐELOVAC; 34300; TERZA GREJANJE TR; Tanaska Rajića BB; 034/724-388; 064/643-7104
2. BAJINA BAŠTA; 31250; ĐUNISIJEVIĆ; Dušana Višića 2; 031/861-359; 063/640-891
3. BEOGRAD; Banovo Brdo; 11000; JOKO; Paštrovićeva 4; 011/355-2374; 063/649-489
4. BEOGRAD; Novi Beograd; 11070; MAGNIFICO; Vajara Živojina Lukića 58; 011/228-1222; 063/847-0536
5. BEOGRAD; Zvezdara; 11050; GREEN SERVICE; Prvomajska 37; 011/289-5291; 064/612-6317
6. BOR; 19210; TERZIĆ ELEKTRO; Đorđa Vajferta 7; 030/458-785; 063/117-9030
7. BOR; 19210; SERVIS MIKI DAMP; 3. Oktobar 6; 030/458-000; 062/443-036
8. ČAČAK; 32000; DMG ELEKTRO; Stevana Prvovenčanog 49; 032/332-507; 060/558-69-33
9. ĆUPRIJA; 35230; VUČKO-ELEKTRONIK; Dobojska 23; 035/847-6376; 063/476-376
10. DESPOTOVAC; 35213; FRIGO CENTAR; Nikole Pašića 7; 035/613-688; 063/624-792
11. GORNJI MILANOVAC; 32300; DRAGIĆEVIĆ; Kursulina 22; 032/717-850; 060/611-70-80
12. IVANJICA; 32250; VODOTEHNA; Dubrava bb; 063/685-834
13. JUNKOVAC; 11562; STARČA SZR; Junkovac 310; 063/337-308
14. KIKINDA; 23300; ELEKTROSERVIS ISAKOV SZR; Đure Daničića 49; 065/601-70-60
15. KNJAŽEVAC; 19350; GAGI SERVIS; Trgovište bb; 063/808-9332
16. KRAGUJEVAC; 34000; MIŠIĆ PROFESIONAL; Braće Miladinov 33; 034/370-471; 065/360-13-03
17. KRAGUJEVAC; 34000; VODOPROM SERVIS; Vojvode putnika 39; 034/501-550; 064/185-3745
18. KRALJEVO; 36103; RADE KONČAR; Radnički Bataljon 23; 036/375-151; 063/443-510
19. KRNJEVO; 11319; ELEKTRO SERVIS RAKIĆ; Velimira Gajića 20; 026/821-297; 063/826-7835
20. KRUŠEVAC; 37000; COOL ELECTRO; Kralja Petra Prvog 105; 037/454-647; 069/445-46-47
21. KRUŠEVAC; 37000; ELMOS PROMET; Dušanova 96; 037/352-3966; 064/898-1114
22. LESKOVAC; 16000; BELA TEHNIKA-BUBI; Dragana Petrovića Stoleta 8; 016/260-412; 063/822-0929
23. LOZNICA; 15300; MANOJLOVIĆ; Bosanska 13; 015/897-027; 064/195-9509
24. LOZNICA; 15300; UNIVERZAL; Vojvode Putnika 7; 015/873-692; 064/856-8206
25. LJIG; 14240; ZTR ATP VASKE; Hadzi Ruvimova 2; 014/344-5662; 064/657-6500
26. MLADENOVAC; 11400; ELEKTROGAMA; Milivoja Blaznavca 5; 011/822-4745; 063/254-884
27. NEGOTIN; 19300; PN SERVIS; Stefanije Mihajlović 19; 019/549-645; 064/002-3700
28. NIŠ; 18000; INTERKVARC; Vinaverova 4; 018/513-273; 062/274-080
29. NIŠ: 18000; MAJSTOR U KUĆI; Somborska 19; 018/272-055; 063/845-8443
30. NIŠ; 18000; SVETLOST; Kovanlučka 26; 018/595-185; 063/462-943
31. NOVI PAZAR; 36300; SERVIS ĐULOVIĆ; Stane Bačanina 15; 020/331-857; 060/602-12-66
32. NOVI SAD; 21000; NS ELEKTRO; Marodićeva 9; 021/530-631; 064/114-3145
33. OBRENOVAC; 11500; ELEKTROLUKS; Kralja Aleksandra I 34a; 011/872-2997; 063/289-262
34. ODŽACI; 25250; ELEKTROSERVIS BRANE ELEKTRO; Vojvode Mišića 9; 025/574-6567; 060/574-6567
35. PIROT; 18300; FRIGOMONT; Nikole Pašića 138; 010/311-758; 063/825-7729
36. POŽAREVAC; 12000; SERVIS ELEF; Vojvode Milenka 15; 012/550-053; 063/241-839
37. PREŠEVO; 17523; ELEKTROTEHNIKA; A. Krašnica 53; 063/816-0265; 060/153-1572
38. PRIJEPOLJE; 31300; DELTA FRIGO; Novovaroška 3; 033/714-773; 064/231-7115
39. PROKUPLJE; 18400; AMOR; 29. Novembra 11; 027/323-850; 064/207-6600
40. RAŠKA; 36350; H2O-MONT; Četvrta nova 2; 065/545-5456
41. SMEDEREVO; 11300; ELEKTRO DIPOL S; Oslobođenja 66; 026/621-035; 066/231-035
42. SOMBOR; 25000; VIDAKOVIĆ ELEKTRO; Maksima Gorkog 58; 025/442-192; 063/624-600
43. SRBOBRAN; 21480; ELEKTROSERVIS PEĐA; Miladina Jocića 18; 021/735-772; 063/544-822
44. SREMSKA MITROVICA; 22000; FRIGO SERVIS; Sremski Front 73; 022/632-670; 063/776-9270
45. STARA PAZOVA; 22300; ČMELIK-FRIGO SERVIS; Kralja Petra I 25; 022/315-065; 063/814-1797
46. SUBOTICA; 24000; B SERVIS; Doža Đerđa 19a; 024/555-475; 060/555-4750
47. SVILAJNAC; 35210; DUTA ZTR; Dimitrija Katića bb; 035/311-720; 063/607-023
48. ŠABAC; 15000; SERVIS I TRGOVINA MIJAILOVIĆ 015; Prote Smiljanića 2; 015/341-361; 064/408-8015
49. TUTIN; 36320; BELLATEHNA; Meše Selimovića bb; 065/969-66-06
50. VALJEVO; 14000; AŠKOVIĆ; Jakova Nenadovića 20; 014/230-049; 063/815-4767
51. VRANJE; 17500; ELEKTRONIK VR; Vladimira Tasića Bosnjaka 28; 060/742-3642
52. VRŠAC; 26300; BEOSERVIS; Svetozara Miletića 84; 013/282-41-26
53. ZAJEČAR; 19000; BATA BOŽA; Hajduk Veljkova 15; 019/420-855; 064/121-7626
54. ZRENJANIN; 23000; ELEKTRO SERVIS IGNJATOV; 4. Jul 1; 023/525-100; 069/271-1205

OVLAŠĆENI SERVIS „METALAC BOJLER“ D.O.O. ZA BOSNU I HERCEGOVINU

1. SARAJEVO; 71000; PERASPERA D.O.O; Zagrebačka 4c; 033/222-234; 033/223-345
2. BANJA LUKA; 78000; PRERADOVIĆ SZR; Oplenačka 2; 051/280-500; 065/689-505
3. BIHAĆ; 77000; ELEKTRONIK D.O.O; Trg Slobode 8; 037/222-626; 061/370-411
4. BIJELJINA; 76300; ZTR ELEKTRO SERVIS; Dimitrija Tucovića 160; 055/420-900; 065/517-553
5. BILEĆA; 89230; SZR MIĆO; Kralja Petra Oslobodioca bb; 059/370-241; 065/904-109
6. BRČKO; 76010; ĐUKANOVIĆ SZR; Rajsa Dž. Čauševića 8; 049/215-384; 065/529-798
7. CAZIN; 77220; SZTR BORAC; 505-ta Viteška; 063/914-099
8. GORAŽDE; 73206; TEHNIKA d.o.o; Mravinjac bb; 038/822-222; 061/156-046
9. GRADAČAC; 76250; ELEKTROSERVIS HIDO; H.K.Gradaščević br.110; 035/821-210; 061/103-900
10. GRADAČAC; 76250; BAKALUK; Sviracka bb; 035/819-415; 035/821-975
11. TOMISLAVGRAD; 80240; JURCOMM; B.KRALJA TOMISLAVA bb; 063/135-333
12. JELAH-TEŠANJ; 74264; EURO ELEKTRO; Braće Kotorića bb; 032/663-653; 061/736-536
13. MOSTAR; 88000; TEHNIKA PAM; Akademika Ivana Zovke br.10; 036/320-644; 063/314-994
14. PRIJEDOR; 79101; M-ELEKTRO; Omladinski put 9; 065/676-039
15. ROGATICA; 73220; ELEKTROMEHANIKA SZR; Srpske sloge bb; 058/416-444; 068/341-135
16. TRAVNIK; 72270; OR EL-MEK; Krndija br. 4; 061/426-990
17. TREBINJE; 89000; TERMOMONT; Tini S 105; 059/270-870; 065/541-449
18. TUZLA; 75000; EUROLINE; Stupine B7; 035/276-228; 061/101-717
19. ZENICA; 72000; ELEKTROSERVIS; Huseina Kulenovića br. 23a; 032/407-706; 061/781-797

OVLAŠĆENI SERVIS „METALAC BOJLER“ D.O.O. ZA CRNU GORU

1. PODGORICA; 81000; FRIGOELEKTRO; SKOJ-a 9; 020/268-891; 067/223-433
2. BAR; 85000; ELEKTRO SERVIS TOMBA; Tomba bb; 069/385-998; 069/331-153
3. BERANE; 84300; S.Z.R. FRIGO SISTEM; Naselje Lužac bb; 051/245-307; 069/085-791
4. BIJELO POLJE; 84000; S.Z.R. FRIGOELEKTRO; Tršova 51; 050/431-091; 069/031-660
5. HERCEG NOVI; 85340; KOMPRESOR; Njegoševa 83; 031/323-503; 067/205-000
6. KOLAŠIN; 81210; M.G. ELEKTROSERVIS; Breze 3; 020/864-120; 069/026-545
7. KOTOR; 85332; BAJ SERVIS; Prčanj 173; 032/337-173; 069/044-622
8. NIKŠIĆ; 81400; ELEKTROSERVIS-NIKCEVIC-ELNIK; Karađorđeva 22; 040/213-042; 069/047-507
9. PLJEVLJA; 84210; DOO LACO ELEKTRO; Radoševac 48; 052/321-644; 069/085-112
10. ULCINJ; 85360; ELEKTROSERVIS BIJELE TEHNIKE; Boška Strugara bb; 030/412-220; 069/034-546

TECHNISCHE INSTRUCTIES

De elektrische accumulatieboilers zijn ontworpen om te werken onder druk van het water uit het waterleidingnet. Het apparaat is niet bedoeld voor gebruik door personen (inclusief kinderen) met erminderde psychische of fysieke vermogens, tenzij nder toezicht van personen die verantwoordelijk zijn voor hun veiligheid, of personen die niet bekwaam zijn in het gebruik van het apparaat. Het gebruik van de boilers door kinderen moet op onjuiste wijze worden voorkomen. Dit apparaat kan worden gebruikt wordend door kinderen van 8 jaar of ouder, evenals door personen met verminderde fysieke, sensorische of mentale capaciteiten, of gebrek aan ervaring en kennis, mits ze onder toezicht staan of instructies hebben gekregen over het veilig gebruik van het apparaat en de gevaren begrijpen. Ze zijn vervaardigd in overeenstemming met geldende normen en getest door geaccrediteerde instellingen, waarbij ze de juiste certificering hebben. De belangrijkste technische kenmerken worden gegeven.

WAARSCHUWING: De elektrische accumulatieboilers zijn van het gesloten type en zijn bedoeld voor gebruik onder druk van het water uit het waterleidingnet. Bij installatie is HET VERPLICHT OM EEN VEILIGHEIDSVENTIEL OP DE KOUDEWATERLEIDING TE INSTALLEREN

WAARSCHUWING: Kinderen jonger dan 8 jaar mogen de toestel onder geen enkele omstandigheid gebruiken.

INSTALLATIE

Het aansluiten van de boiler op de waterleiding en het elektriciteitsnet volgens de gegeven schema's kan worden uitgevoerd door een professioneel gekwalificeerd persoon in overeenstemming met de geldende nationale voorschriften voor installatie of door een geautoriseerd servicecentrum. De boilers worden aan de muur bevestigd met behulp van twee haken die in deuvels worden geplaatst die in voorgeboorde gaten in de muur zijn geplaatst, minimale diepte 90 mm. Dunne zwakke muren moeten worden versterkt voordat de boiler wordt gemonteerd. Als er al een adapter op de muur zit van een boiler van een ander merk, kan de boiler aan deze bestaande adapter worden gehangen.

WAARSCHUWING: Het demonteren en opnieuw monteren van de "Boiler-Boilerdrager" montageeenheid bij installatie bij de koper is niet toegestaan, omdat dit de draagkracht van deze eenheid kan verminderen en zal worden beschouwd als onjuiste installatie door de fabrikant

De tank is geïsoleerd met hoogwaardige polyurethaanisolatie, waardoor het verwarmde water langer warm blijft. De geëmailleerde en roestvrijstalen tanks zijn extra beschermd tegen corrosie door de installatie van een magnesium anode. Het warme water uit de geëmailleerde en roestvrijstalen tanks s fysiologisch veilig en kan worden gebruikt voor het bereiden van voedsel. De ruimte en de locatie van de boilerinstallatie moeten veilig zijn voor het eigendom van de gebruiker in geval van waterlekkage uit de boiler of service-interventies. Er moet een sanitaire afvoer zijn voor het afvoeren van gemorst water uit de boiler naar het riool. De ruimte moet worden geventileerd vanwege waterdamp. Een hoge concentratie waterdamp in de ruimte kan kortsluiting veroorzaken in dit of andere elektrische apparaten.

AANSLUITING OP HET WATERLEIDING SYSTEEM

Bij het aansluiten van de boiler op het waterleidingnet moet worden opgemerkt dat de toevoer van koud water naar de boiler is is gemarkeerd met een blauwe markering, en de afvoer van warm water met een rode markering. De accumulatieboiler werkt onder druk (gesloten systeem) en maakt het gebruik van water op meerdere plaatsen mogelijk. Bij het aansluiten van de boiler op de waterleidinginstallatie moet een geschikte mengkraan worden geïnstalleerd die geschikt is voor gebruik onder druk.

WAARSCHUWING: Op elke boiler moet een veiligheidsventiel worden geïnstalleerd, dat ervoor zorgt dat de druk in de tank de toegestane waarde niet overschrijdt.

De veiligheidsklep wordt meegeleverd met de boiler. Het wordt aanbevolen om de veiligheidsklep regelmatig elke 15 dagen te controleren. Bij de controle, door de hendel te bewegen
of de moer los te draaien (afhankelijk van het type klep), wordt het mogelijk gemaakt dat water uit de retourveiligheidsklep stroomt wat een teken is dat deze goed functioneert. De terugslagklep voorkomt dat de tank leegloopt in geval van een drukval in het waterleidingsysteem.

Voor het aansluiten van de boiler op het elektriciteitsnet moet deze eerst met water worden gevuld. Tijdens het vullen moet de kraan voor warm water worden geopend. De boiler is vol wanneer er warm water uit de kraan stroomt. Bij gebruik van warm water op meerdere plaatsen wordt aanbevolen om de leidingen voor warm water zo kort mogelijk te houden om warmteverliezen te minimaliseren.

WAARSCHUWING: In installaties waar de waterdruk hoger is dan 0,6 MPa (6 bar), moet een drukverlagingsklep op de toevoerleiding van koud water worden geïnstalleerd. Voor normale werking van de boiler is een minimale waterdruk van 0,1 MPa in het waterleidingsysteem vereist. Voordat de boiler wordt gemonteerd, moet de aterdruk in het waterleidingsysteem worden gemeten om te controleren en te zorgen voor de juiste werkomstandig-heden van de boiler. De veiligheidsklep zal reageren als de waterdruk in het netwerk 0,8 MPa (8 bar) bereikt.

AARSCHUWING: Tussen de veiligheidsklep en de boiler mag geen terugslagklep worden geïnstalleerd.

Voor een juiste werking van het veiligheidsventiel moeten regelmatig controles worden uitgevoerd, moet kalkaanslag worden verwijderd en moet worden gecontroleerd of het veiligheidsventiel niet is geblokkeerd. Het lekken van het veiligheidsventiel tijdens het verwarmen van water is een mogelijke en verwachte gebeurtenis, evenals kalkafzetting, en kan daarom niet worden beschouwd als gerechtvaardige grond voor klachten met betrekking tot een defect of storing van het product, en valt niet onder de garantie.

WAARSCHUWING: De afvoerleiding van het veiligheidsventiel moet open zijn naar de atmosfeer, naar beneden gericht en op een plaats worden geplaatst waar deze niet kan bevriezen. **Bij het monteren van de boiler en het aansluiten op het watervoorzieningssysteem moet een nieuwe set leidingen worden gebruikt; oude en reeds gebruikte leidingen mogen niet worden gebruikt.**

AANSLUITING OP HET ELEKTRICITEITSNET

Het apparaat is fabrieksmatig aangesloten op het stopcontact. Voordat u het apparaat op het elektriciteitsnet aansluit, moet u het volgende doen: Controleer of de netspanning overeenkomt met de waarde die op de sticker op het apparaat staat. Controleer of het stopcontact geaard en beveiligd is. Zorg voor een 30 mA-stroomonderbreker. Installeer een 16 A-beveiligingsschakelaar met een opening van 3 mm tussen de contacten. De kabel moet voldoen aan de geldende voorschriften.

WAARSCHUWING: Als de kabel beschadigd is, moet deze door een bevoegd persoon worden vervangen. Het gebruik van meervoudige stopcontacten, verlengsnoeren of adapters is verboden.

WAARSCHUWING: Voorafgaand aan elke interventie aan de elektrische waterverwarmer, moet het apparaat altijd worden losgekoppeld van het elektriciteitsnet.

Controleer voordat u het apparaat inschakelt of de elektrische aansluiting correct is en of het apparaat gevuld is met water. Het apparaat is uitgerust met een thermostaat met veiligheidsvoorzieningen zoals voorgeschreven door de huidige normen. De beveiliging reageert bij oververhitting van het water door het verwarmingscircuit automatisch te openen. De reset is handmatig en moet worden uitgevoerd door een bevoegd persoon. De goede werking van het veiligheidsventiel is zeer belangrijk om overdruk in de boiler te voorkomen en een veilig gebruik van het apparaat te garanderen. Controleer regelmatig de waterstroom door de hendel kort te openen. Reinig en verwijder tijdens de controle eventuele kalkaanslag.

WAARSCHUWING: Voorafgaand aan elke interventie aan de elektrische waterverwarmer, moet het apparaat verplicht worden losgekoppeld van het elektriciteitsnet.

Voor het legen van de elektrische accumulatieboiler moet het volgende worden gedaan:

- Schakel de boiler uit van het elektriciteitsnet.
- Sluit de klep van de koude watertoevoer af.
- Open de kraan voor warm water.
- Draai de veiligheidsklep op de toevoerleiding van koud water los en wacht tot het water uit de boiler stroomt.

WAARSCHUWING: Vlak voor het gebruik van warm water uit de boiler, is het verplicht om de stroomtoevoer uit te schakelen van het elektriciteitsnet

Als chemische middelen worden gebruikt om kalk op te lossen, mogen deze niet in contact komen met de Mg-anode (de anode wordt verwijderd). Na het reinigen wordt de tank gespoeld en opnieuw gevuld met water.

WAARSCHUWING: Na onderhoud aan de boiler (vervanging van de verwarmingselement, reiniging van de verwarmingselement, vervanging en controle van de versletenheid van de Mg-anode, enz.), mag het apparaat niet worden ingeschakeld totdat de thermostaat, bedrading en andere elektrische componenten volledig droog zijn.

NA GEBRUIKSPROCEDURE

Accumulatieboilers en de verpakking zijn gemaakt van materialen die recyclebaar zijn. Door materialen te recyclen, verminderen we afval en de behoefte aan de productie van primaire materialen (zoals metalen), waarvoor enorme hoeveelheden energie nodig zijn en die schadelijke stoffen veroorzaken. Met recyclageprocedures wordt het verbruik van natuurlijke hulpbronnen verminderd, omdat plastic en metalen afvalonderdelen opnieuw worden ingezet in verschillende productieprocessen. Na gebruik mogen accumulatieboilers niet worden weggegooid als ongesorteerd huishoudelijk afval. Voordat ze worden weggegooid, moeten plastic, rubberen en elektronische onderdelen worden gescheiden van de metalen, worden geclassificeerd en worden weggegooid voor recycling of als huishoudelijk afval volgens de geldende lokale voorschriften van de stad / gemeente. Verplicht gescheiden nzameling van afgedankte apparatuur en afvalbeheer is de enige manier om te voldoen aan de milieubeschermingsvoorwaarden.

GEAUTORISEERDE SERVICECENTRA

www.kabolaheaters.nl info@kabola.nl + 31 347 320 030

ТЕХНИЧКО УПАТСТВО

Електричните акумулациони бојлери произведени се за работа под притисок на водата од водоводната мрежа. Апаратот не е наменет за употреба од страна на лица (вклучувајќи и деца) со намалени психофизички способности, освен ако истите не се под надзор на лица кои одговараат за нивната безбедност, односно оние лица кои не се обучени за употреба на апаратот. Не треба да се дозволи употреба на бојлерите на несоодветен начин, од страна на деца. Овој апарат може да го користат деца на возраст од 8 и повеќе години, како и лица со намалени физички, сензорни или ментални способности, или недостиг на искуство и знаење, доколку добиле надзор или упатства во врска со употребата на уредот на безбеден начин и доколку ја разбираат опасноста.
Изработени се во склад со важечките стандарди и испитани кај акредитирани установи, од кои поседуваат соодветен атест.Основните технички карактеристики дадени се на налепницата „ Таблица со карактеристики", залепена меѓу приклучните цевки.

ПРЕДУПРЕДУВАЊЕ: Електричните акумулациони бојлери се од затворен тип, предвидени се за работа под притисок од водоводната мрежа и при монтажа ЗАДОЛЖИТЕЛНО Е ВГРАДУВАЊЕ НА СИГУРНОСЕН ВЕНТИЛ НА ЦЕВКАТА ЗА ЛАДНА ВОДА.

ПРЕДУПРЕДУВАЊЕ: Деца помали од 8 години ни во еден случај не смеат да го користат уредот.

МОНТАЖА

Приклучување на бојлерот на водоводната и електричната мрежа според дадените шеми може да изврши професионално оспособено лице со важечките национални прописи за инсталација или овластен сервис. Бојлерите се зацврстуваат на ѕидот со помош на две куки кои се поставуваат во штипки поставени во претходно издупчени дупки на ѕидот, минимална длабочина од 90 мм. Тенките и слаби ѕидови потребно е да се зајакнат пред монтажа на бојлерот. Доколку на ѕидот веќе постои адаптер од бојлер од друг производител, бојлерот може да се закачи на постојниот адаптер.

ПРЕДУПРЕДУВАЊЕ: Демонтажа на склопот "Носач на бојлер-бојлер" и негова повторна монтажа, при вградување кај купувачот, не е дозволена бидејќи може да ја намали носивоста на овој склоп и ќе биде третирана од страна на производителот како неправилна монтажа.

Казанот е изолиран со квалитетна полиуретанска изолација, со што е обезбедено загреаната вода да се одржи подолго време топла. Емајлираните и инокс казаните се дополнително заштитени од корозија со вградување на магнезиумска анода. Топлата вода од емајлираниот и инокс казанот е физиолошки исправна и може да се користи за подготовка на храна.
Просторијата и местото на монтажа за бојлерот, односно просторијата каде се монтира бојлерот мора да биде безбедна по имотот на корисникот, во случај на излевање вода од бојлерот или сервисни интервенции. Задолжително мора да постои и санитерен одвод на излиената вода од бојлерот во канализација. Просторијата мора да има проветрување заради водената пареа. Висока концентрација на водена пареа во просторијата може да предизвика краток спој на овој или други електрични уреди.

ПРИКЛУЧУВАЊЕ НА ВОДОВОДНАТА ИНСТАЛАЦИЈА

При приклучување на бојлерот на водоводната мрежа треба да се има предвид дека доводот на ладна вода на бојлерот е обележан со сина розетна, а одводот на топла вода со црвена розетна. Акумулациониот бојлер работи под притисок (затворен систем) и овозможува користење на водата на повеќе места. При приклучување на бојлерот на водоводната инсталација потребно е да се вгради адекватна батерија за мешање, наменета за работа под притисок.

ПРЕДУПРЕДУВАЊЕ: На секој бојлер мора да биде вграден сигурносен вентил, кој обезбедува притисокот во казанот да не ја надмине дозволената вредниост.

*Безбедносниот вентил се испорачува со бојлерот.

Препорака е сигурносниот вентил да се контролира редовно на секои 15 дена. Кај контролата со поместување на полугата или одвртување на навртката (зависно од типот на вентилот) се овозможува истекување на водата од повратниот сигурносен вентил, што е знак дека е исправен. Неповратниот вентил спречува празнење на казанот во случај на пад на притисокот во водоводната мрежа.

Пред приклучувањето на бојлерот на електричната мрежа, истиот треба да се наполни со вода. При полнењето треба да се отвори славината за топла вода. Бојлерот е полн кога на славината ќе потече топла вода. Кога се користи топлата вода на повеќе места, се препорачува водоводните цевки за топла вода да бидат што пократки за топлотните загуби да бидат што помали.

ПРЕДУПРЕДУВАЊЕ: Во инсталациите каде притисокот на водата е поголем од 0,6 Mpa (6 бара), на доводот на ладна вода мора да се вгради и редукционен вентил. За нормална работа на бојлерот неопходно е минималниот притисок на водата во водоводната мрежа да биде 0,1 Mpa. Пред монтирање на бојлерот задолжително да се измери притисокот во водоводната мрежа, за да се проверат и обезбедат услови за правилна работа на бојлерот. Сигурносниот вентил ќе реагира доколку притисокот на водата во мрежата достигне 0,8 Mpa (8 бари) максимално.

ПРЕДУПРЕДУВАЊЕ: Помеѓу сигурносниот вентил и бојлерот не смее да се монтира неповратен вентил зошто така би се оневозможило делувањето на сигурносниот вентил.

За правилно работење на сигурносниот вентил потребно е периодично да се вршат контроли, да се отстранува бигорот и да се проверува дали сигурносниот вентил е блокиран.
Капењето на сигурносниот вентил за време на греењето на водата е можна и очекувана појава, како и таложење на скалата, и затоа не може да се прифати како оправдана основа за жалба во смисла на неуспех или дефект на производот и не подлежат на гаранција.

При монтажа на бојлерот и приклучување на водоводната мрежа мора да се користи нов комплет црева, односно старите и веќе користени црева не смеат да се употребуваат.

ПРЕДУПРЕДУВАЊЕ: Цевката за празнење на сигурносниот вентил мора да биде отворена према атмосферата, свртена надолу и поставена на место на кое не може да замрзне.

ПРИКЛУЧУВАЊЕ НА ЕЛЕКТРИЧНАТА МРЕЖА

Уредот е фабрички поврзан со штекер. Пред да го поврзете уредот со електричната мрежа, потребно е да: Проверете дали напонот на мрежата одговара на вредноста означена на налепницата што се наоѓа на уредот. Проверете дали штекерот е заземјен и заштитен. Обезбедете прекинувач од 30 mA. Инсталирајте заштитен прекинувач од 16A со отвор од 3 mm помеѓу контактите. Кабелскиот сноп мора да биде во согласност со важечките прописи.

ПРЕДУПРЕДУВАЊЕ: Доколку кабелот е оштетен, мора да го замени овластено лице. Употребата на повеќе штекери, продолжни кабли или адаптери е забранета.

ПРЕДУПРЕДУВАЊЕ: Пред секоја интервенција на електричниот загревач на вода, задолжително е уредот да се исклучи од електричната мрежа.

Пред да го стартувате апаратот, проверете дали електричното поврзување е правилно и дали апаратот е наполнет со вода. Апаратот е опремен со термостат со безбедносна заштита како што е пропишано со важечките стандарди. Заштитата реагира во случај на прекумерно загревање на водата, со автоматско отворање на колото на грејачот. Ресетирањето е рачно и мора да го изврши овластено лице. Ефикасноста на безбедносниот вентил е многу важна за да се избегне внатрешен прекумерен притисок во бојлерот и да се обезбеди безбедна употреба на апаратот. Периодично проверувајте го протокот на вода со кратко отворање на рачната рачка. За време на проверката, исчистете го и отстранете го бигорот.

ПРЕДУПРЕДУВАЊЕ: Пред секоја интервенција на електричниот загревач на вода, задолжително е уредот да се исклучи од електричната мрежа.

За празнење на електричниот акумулационен бојлер треба да се направи следното:
– Да се исклучи бојлерот од електричната мрежа
– Да се затвори вентилот на доводот на ладна вода
– Да се отвори славината за топла вода
– Да се одврти сигурносниот вентил кој е вграден на доводот на ладна вода и да се почека водата да истече од бојлерот.

Потоа завртките на прирубницата на грејачот се одвртуваат, склопот на прирубницата со грејачот се отстранува и се отстранува варовникот и, ако е потребно, ја заменува Mg-анодата.

ПРЕДУПРЕДУВАЊЕ: Непосредно пред користењето на топлата вода од бојлерот, задолжително да се исклучи напојувањето од електричната мрежа.

Доколку се користат хемиски средства за растварање на бигор, тие не смеат да дојдат во допир со Mg-анодата (анодата се вади). После чистењето, казанот се плакне и повторно се полни со вода.

ПРЕДУПРЕДУВАЊЕ: После интервенција на бојлерот (замена на грејач, чистење на грејачот, замена и контрола на истрошеноста на Mg анодата и сл.), уредот не смее да се вклучува се додека термостатот, проводниците и другите електро компоненти не се во потполност суви.

ПОСТАПКА ПОСЛЕ УПОТРЕБА

Акумулационите бојлери и амбалажата се изработени од материјали кои се рециклираат. Со рециклажа на материјалите го намалуваме отпадот и потребата за производство на основни материјали (на пример метали) за кои е потребна огромна енергија и предизвикува испусти на штетни материи. Со рециклажните постапки се намалува потрошувачката на природни ресурси бидејќи отпадните делови од пластика и метал повторно ги враќаме во различни производни процеси. После употребата забрането е да се одлагаат акумулационите бојлери како неразврстен комунален отпад. Пред одлагањето во отпад, задолжително да се раздвојат пластичните, гумените и електронските елементи од металните, да се класифицираати одлагаат за рециклажа или за комунален отпад според важечките локални прописи на градот/ општината. Задолжителното

ОВЛАСТЕН СЕРВИС КУКУНЕШ ДООЕЛ Разме Малески 39, Струга
Р.С.Македонија 046/780-003 / e-mail: magacin@kukunes.com.mk

TEHNIČNO NAVODILO

Električni akumulacijski grelniki vode so izdelani za delo pod pritiskom vode iz vodovodnega omrežja. Naprava ni namenjena za uporabo osebam (tudi otrokom) z zmanjšanimi psihofizičnimi sposobnostmi, razen če jih ne nadzira oseba, ki je odgovorna za njihovo varnost, oziroma ni namenjena osebam, ki niso izurjene za njeno uporabo. Nujno je potrebno poskrbeti za to, da se otrokom ne dovoli uporaba grelnika vode na neustrezen način. Osnovne tehnične lastnosti so predstavljenje na nalepki »Tablica Lastnosti«, ki se nahaja med priključnimi cevmi.

OPOZORILO: Električni akumulacijski grelniki vode so zaprtega tipa, namenjeni za uporabo pod s pritiskom iz vodovodnega omrežja in med namestitvijo je OBVEZNA VGRADNJA VARNOSTNEGA VENTILA NA CEVI HLADNE VODE

OPOZORILO: Naprave v nobenem primeru ne smejo uporabljati otroci, mlajši od 8 let.

NAMESTITEV

Priključitev kotla na vodovodno in električno omrežje po danih shemah lahko opravi strokovno usposobljen oseba z veljavnimi nacionalnimi predpisi o namestitvi (podjetniška trgovina ali pravna oseba) ali pooblaščen servisni center. Kotli pritrdite na steno z dva kavlja, ki sta nameščena v moznike, nameščene v predhodno izvrtane luknje na steni, minimalne globine 90 mmTanke in šibke stene je treba okrepiti pred namestitvijo kotla. Če že na steni obstaja adapter iz kotla drugega proizvajalca, kotel lahko obesite na obstoječi adapter.

OPOZORILO: Med demontažo sklopa “Držalo kotla-kotla” in njegovo ponovno sestavo med namestitev pri stranki, ni dovoljena, ker lahko zmanjša nosilnost tega sklopa in volje proizvajalec obravnava kot nepravilno namestitev.

Kotel je izoliran s kakovostno poliuretansko izolacijo, ki zagotavlja, da ogrevana voda traja dlje vreme v toplem stanju. Emajlirani in nerjavni kotli so dodatno zaščiteni pred korozijo z vgradnjo magnezija anoda. Vroča voda iz emajliranih kotlov in kotlov iz nerjavečega jekla je fiziološko pravilna in se lahko uporablja za pripravo hrane.

Kotlovnica in kraj namestitve, to je prostor, kjer je nameščen kotel mora biti varen za posest uporabnika v primeru razlitja vode iz kotla ali storitvenih posegov. Vsekakor razlit mora tudi sanitarni odtok voda iz kotla v kanalizacijo. Soba mora imeti prezračevanje za vodo pare. Visoka koncentracija vodne pare v prostoru lahko povzroči kratek stik to ali druge električne naprave.

POVEZAVA Z VODOVODNO INŠTALACIJO

Pri priključitvi kotla na vodovodno omrežje je treba upoštevati, da je dovod hladne vode v kotel označen modra rozeta in rdeča rozeta za odtekanje tople vode. Grelnik vode za shranjevanje deluje pod pritiskom (zaprt sistem) in omogoča uporabo vode na več mestih. Pri priključitvi kotla na vodovodno napeljavo potrebno je namestiti ustrezno mešalno baterijo, namenjeno za delo pod pritiskom.

OPOZORILO: Na vsak kotel morate namestiti varnostni ventil, ki zagotavlja, da tlak v kotlu ne preseže dovoljene vrednosti

* Varnostni ventil je priložen grelniku vode.
Priporočljivo je, da varnostni ventil redno preverjate vsakih 15 dni. Pri krmiljenju s premikanjem ročice oz odvijanje matice (odvisno od vrste ventila) omogoča odtekanje vode iz protipovratnega varnostnega ventila, ki je znak, da je pravilen. Nepovratni ventil preprečuje praznjenje kotla v primeru padca tlaka v vodovodnem omrežju.

Pred priključitvijo kotla na električno omrežje ga je treba napolniti z vodo.
Pri punjenju otvoriti slavinu za toplu vodu. Bojler je pun kada na slavinu potekne topla voda. Kod korišćenja tople vode na više mesta preporučuje se da vodovi tople vode budu što kraći da bi toplotni gubici bili što manji.

OPOZORILO: V napravah, kjer je vodni tlak višji od 0,6 MPa (6 barov), mora biti dovod hladne vode opremljen tudi z redukcijski ventil. Za normalno delovanje kotla je potrebno, da je minimalni tlak vode v vodovodnem omrežju 0,1 MPa. Prej namestitev kotlov mora meriti tlak v vodovodnem omrežju, da se preveri in zagotovijo pogoji za pravilno delovanje kotla. Varnostni ventil se bo odzval, če tlak vode v omrežju doseže največ 0,8 MPa (8 bar).

OPOZORILO: Med varnostnim ventilom in kotlom ne smete namestiti nepovratnega ventila, saj bi to preprečilo delovanje varnostnega ventila.

Za pravilno delovanje varnostnega ventila je treba občasno opravljati preglede, odstranjevati vodni kamen in to preveriti varnostni ventil ni blokiran.
Kapljanje po varnostnem ventilu med segrevanjem vode je možen in pričakovan pojav ter odlaganje vodnega kamna in zato

jih ni mogoče sprejeti kot upravičene razloge za pritožbo v zvezi z napako ali napako na izdelku in zanjo ne veljajo garancijo.
Pri nameščanju kotla in priključitvi na vodovodno omrežje je treba uporabiti nov komplet cevi, torej ne smemo uporabljati starih in že rabljenih cevi.

OPOZORILO: Izpustna cev varnostnega ventila mora biti odprta v ozračje, obrnjena navzdol, in ga postavite na mesto, kjer ne more zmrzniti.

POVEZAVA Z ELEKTRIČNO ENERGIJO

Naprava je tovarniško priključena na vtičnico. Preden napravo priključite na električno omrežje, je potrebno: Preverite, ali napetost omrežja ustreza vrednosti, navedeni na nalepki na napravi. Preverite, ali je vtičnica ozemljena in zaščitena. Zagotovite 30 mA odklopnik. Namestite 16A zaščitno stikalo s 3 mm odprtino med kontakti. Priključni kabel mora biti v skladu z veljavnimi predpisi.

OPOZORILO: Če je kabel poškodovan, ga mora zamenjati pooblaščena oseba. Uporaba več vtičnic, podaljškov ali adapterjev je prepovedana.

OPOZORILO: Pred vsakim posegom na električni grelnik vode je potrebno napravo odklopiti iz električnega omrežja.

RAVNANJE, NADZOR IN VZDRŽEVANJE KOTLOV

Pred zagonom naprave se prepričajte, da je električna priključitev pravilna in da je naprava napolnjena z vodo. Naprava je opremljena s termostatom z varnostno zaščito, kot je predpisano v veljavnih standardih. Zaščita se v primeru prekomernega segrevanja vode odzove tako, da samodejno odpre grelni krog. Ponastavitev je ročna in jo mora izvesti pooblaščena oseba. Učinkovitost varnostnega ventila je zelo pomembna za preprečevanje notranjega previsokega tlaka v kotlu in za zagotovitev varne uporabe naprave. Občasno preverjajte pretok vode s kratkim odpiranjem ročice. Med preverjanjem očistite in odstranite morebitni vodni kamen.

OPOZORILO: Pred vsakim posegom v električni grelnik vode obvezno namestite napravo odklopite iz električnega omrežja.

Za isti namen izvedite enkrat mesečno toplotna dezinfekcija kotla z nastavitvijo delovnega termostata na najvišjo temperaturo.

Če želite izprazniti električni shranjevalni kotel, naredite naslednje:
- Odklopite kotel iz omrežja
- Zaprite ventil za dovod hladne vode
- Odprite pipo za toplo vodo
- Odvijte varnostni ventil, nameščen na dovodu hladne vode in počakajte, da voda priteče iz kotla.

Nato odvijte vijake na prirobnici grelca, odstranite sklop prirobnice z grelcem in odstranite lestvico in po potrebi zamenjajte Mg-anodo.

OPOZORILO: Neposredno pred uporabo tople vode iz kotla obvezno odklopite napajanje iz električnega omrežja.

Če uporabljate kemična sredstva za odstranjevanje vodnega kamna, ne smejo priti v stik z anodo Mg -anoda) vzemite ven). Po čiščenju se kotel spere in napolni z vodo.

OPOZORILO: Po posegih na kotlu (zamenjava grelnikov, čiščenje grelnikov, zamenjava in nadzor obrabe Mg anode itd.), naprave ne smete vklopiti, dokler se termostat, žice in druge električne komponente popolnoma ne posušijo.

POSTOPEK PO UPORABI

Skladiščni kotli in embalaža so izdelani iz recikliranih materialov. Z recikliranjem materialov zmanjšamo količino odpadkov in potrebo po proizvodnji osnovnih materialov (na primer kovin), ki jih potrebujejo ogromno energije in povzroča sproščanje škodljivih snovi. S postopki recikliranja zmanjšujemo porabonaravnih virov, ker odpadne dele iz plastike in kovine vračamo v različne proizvodne obrate procesi. Po uporabi je prepovedano zavreči grelnike vode za shranjevanje kot nerazvrščen pripomoček odpadki. Preden odstranite odpadke, ne pozabite ločiti plastičnih, gumijastih in elektronskih elementov kovine, jih razvrstite in odstranite za recikliranje ali komunalne odpadke v skladu z veljavnimi lokalnimi predpisi mesto/ občina. Edino obvezno ločeno zbiranje odpadne opreme in ravnanje z odpadki način, ki zagotavlja izpolnjevanje okoljsko varstvenih pogojev.

UDHËZIMET TEKNIKE

Bojlerët akumulues elektrik janë prodhuar për punë nën presionin-shtypjen e ujit nga rrjeti ujësjellësit. Aparati nuk është i dedikuar për përdorim të personave (përshir edhe fëmijët me afëtësi psiko-fizike të zvogluar përveqë nëse ata nuk janë nën mbikqyrjen të personave që përgjigjen për sigurimin e tyre gjegjësisht atyre personave të cilët nuk janë të aftësuar për përdorimin e aparatit. Most ë lejohet përdorimi i bojlerit në mnyrën jo adekuate, nga ana e fëmijëve. Janë ndërtuar në harmoni me standardet në fuqi dhe testuar tek institucionet e akredituara nga i cili posedojnë atestin adekuat. Karakteristikat bazike teknike janë dhënë në tiketën "Tabela Karakteristikave", e ngjitur në mes gypave kyqës.

KUJDES: Ngrohësit elektrikë të ujit të magazinimit janë të një lloji të mbyllur, të projektuar për të vepruar nën presionin e sistemit të furnizimit me ujë! rrjeti dhe gjatë instalimit ËSHTË E DETYRUESHME TË INSTALOHET NJË VALVULË SIGURIE NË TUBIN E UJIT TË FTOHTË

KUJDES: Fëmijët nën 8 vjeç nuk duhet ta përdorin pajisjen në asnjë rrethanë.

MONTIMI

Në rrjetin elektrik dhe të ujësjellësit, bojleri akumulues mund t'a kyq vetëm person ii pregaditur profesionalisht. Bojleri përforcohet në mur me dy grepa që vendosen në kunja të vendosura në vrima të para-shpuara në mur, thellësi minimale 90 mm. Muret e dobta dhe të holla duhet të përforcohen para se të montohet bojleri.

Demontimi "Bartësi bojler-bojler" dhe montimi i srishëm it ë njejtit me rastin e rregullimit tek blerësi, nuk është e lejuar sepse mund të zvogloj bartjen dhe do të trajtohet nga ana prodhuesit si rregullim jo i rregullët.

Kazani është i izoluar me izolim poliuteran kualitativ me ka është siguruar që uji i ngrohur të qëndroj një kohë të gjatë në gjendje të ngrohët. Kazani inox dhe emajlur janë të mbrojtur nga korozioni apo ndryshku të rregulluar me anoden magneziume. Uji ngrohet nga kazani emajluar dhe inox fiziologjikisht i pastër dhe mund të shfrutëzohet për pregaditjen e ushqimit

Hapsir dhe vend ii montimit të bojlerit, gjegjësisht lokali ku montohet bojler, duhet të jetë i siguruar sipas pronësisë së shfrytëzuesit, në rast të dhënjes së ujit nga bojleri dhe intervenimeve të servisit. Patjetër duhet të egzistoj kazani sanitary për ujin e derdhur nga bojleri në kanalizim. Lokali duhet të këtë ajrosje për shkak të avullit, koncentrimi i avullit në local, mund të shkaktoj lidhje të shkurt në të apo në stabilimentet tjera elektrike.

KYQJA NË INSTALIMIN E UJËSJELLËSIT

Me rastine kyqjes së bojlerit në rrjetin e ujësjellësit duhet të kihet parasysh që sjellësi i ujit ftohet në bojler është i shënuar me shkronjën e kaltërtë, ndërsa prurësi i ujit të ngrohët shënohet më shënjën e kuqe. Bojleri akumulue punon nënshtypje (sistemi mbyllur) dhe mundëson shfrytëzimin e ujit në shumë vende. Me rastin e kyqjes së bojlerit në instalimin e ujësjellësit duhet të ndërtohet baterija për për-zierje e dedikur për punë nënpresion.
Për të udhëhequr ujin që pikon nga valvula e sigurisë në kanal, dripping mund të shmanget duke instaluar një depozitë zgjerimi me një vëllim 3 litra për tubin e inletit të kazanit (treguar në figurën 1). Për funksionimin e duhur të valvulës së sigurisë, është e nevojshme të kryhen periodikisht kontrollet, Descale dhe kontrolloni se valvula e sigurisë nuk është e bllokuar.
Para kyqjes së bojlerit në rrjetin elektrik duhet të mbushet me ujë. Para mbushjes dyhet hapur daljen për ujë të ngrohët. Bojleri është plotë kur në dajle del uji ngrohët. Tek shfrytëzimi ujit ngrohët në shumë vende rekomandohet që prursit e ujit ngrohët të jenë sa më tëkurtër që humbjet e nxehtësis të jenë sa më të vogla.

*Valvula e sigurisë furnizohet me ngrohës uji.

Rekomandohet që linjat e ujit të ngrohtë të mbahen sa më të shkurtra që të jetë e mundur për të mbajtur sa më të ulët

Rekomandohet që valvula e sigurisë të kontrollohet rregullisht çdo 15 ditë. Në rastin e kontrollit duke lëvizur levën ose duke zhbërë Arrat (në varësi të llojit të valvulës) lejojnë që uji të largohet nga valvula e kontrollit, gjë që është një shenjë se është në rregull.

Valvula e kontrollit pengon kazanin të zbrazet në rast të rënies së presionit në rrjetin e furnizimit me ujë.

KUJDES: Në instalimet ku presioni i ujit është më i lartë se 0.6 MPa (6 bar), furnizimi me ujë të ftohtë gjithashtu duhet të pajiset me valvula e zvogëlimit. Për funksionimin normal të bojlerit, është e nevojshme që presioni minimal i ujit në rrjetin e furnizimit me ujë të jetë 0.1 MPa. Më parë instalimi i bojlerit duhet të masë presionin në rrjetin e furnizimit me ujë, në mënyrë që të kontrollojë dhe sigurojë kushtet për funksionimin e duhur të bojlerit. Valvula e sigurisë do të reagojë nëse presioni i ujit në rrjet arrin maksimumin 0.8 MPa (8 bar)

KUJDES: Në mes të ventilit sigurue dhe bojlerit nuk guxon të montohet ventili jo kthyes, sepse atëherë do të pamundësohet veprimi i ventilit sigurues.

Për funksionimin e duhur të valvulës së sigurisë, është e nevojshme të kryhen periodikisht kontrollet, Descale dhe kontrolloni se valvula e sigurisë nuk është e bllokuar.

KUJDES: Në çdo bojler duhet të vendoset ventili sigurues (si në shemën 1) i cili siguron që shtypja-presion në kazan mos të kalon vlerën e lejuar.

Një valvul pa kthim nuk duhet të instalohet midis valvulës së sigurisë dhe bojlerit, pasi kjo do të parandalonte funksionimin e valvulës së sigurisë.

Pika në valvulën e sigurisë gjatë ngrohjes së ujit është një dukuri e mundshme dhe e pritshme, si dhe depozitimi i shkallës, dhe për këtë arsye nuk mund të pranohet si bazë e justifikuar e një ankese në drejtim të dështimit ose defektit mbi produktin dhe nuk janë subjekt i garancisë.

Pikoni në valvulën e sigurisë kur ngrohja e ujit është një dukuri e mundshme dhe e pritshme si dhe depozitim gëlqeror, dhe për këtë arsye

Nuk mund të pranohen si baza të justifikuara për një ankesë për sa i përket një defekti apo defekti në produkt dhe nuk janë subjekt i garancisë.

Gjatë instalimit të ngrohësit të ujit dhe lidhjes së tij me rrjetin e furnizimit me ujë, duhet të përdoret një grup i ri tubash, Tubat e vjetër dhe të përdorur nuk duhet të përdoren.

KUJDES: Para çdo intervenimi ngrohësin e ujit domodosmerisht stabilimenti të çkyqet nga rrjeti elektrik.

Para se ta vini në punë pajisjen, sigurohuni që lidhja elektrike të jetë e saktë dhe që pajisja të jetë e mbushur me ujë. Pajisja është e pajisur me një termostat me mbrojtje sigurie siç përcaktohet nga standardet aktuale. Mbrojtja reagon në rast të ngrohjes së tepërt të ujit, duke hapur automatikisht qarkun e ngrohësit. Rivendosja është manuale dhe duhet të kryhet nga një person i autorizuar. Efikasiteti i valvulës së sigurisë është shumë i rëndësishëm për të shmangur presionin e tepërt të brendshëm në bojler dhe për të siguruar përdorimin e sigurt të pajisjes. Kontrolloni periodikisht rrjedhën e ujit duke hapur shkurtimisht levën e dorës. Gjatë kontrollit, pastroni dhe hiqni çdo gëlqere.

Për zbrazjen e bojlerit akumulues elektrik duhet bër si vijonë:

-Çkyqet bojleri nga rrjeti elektrik.

-Mbyllet ventili për pruerjen e ujit ftohët.

-Hapet ventili për ujë të ngrohët.

-Zhdredhohet ventili sigurues i cili është i ndërtuar për sjelljen e ujit të ftohët dhe duhet pritur që uji të del nga bojhleri.

Pastaj zhdredhohen ngrohtësit, nxirret dorza dhe ngrohës, dhe nga ngrohësi largohen gurët, dhe nëse është e nevojëshme ndrrohet edhe Mg-Anoda.

KUJDES: Paraprakisht, para shfrytëzimit ujit ngrohët nga bojleri, domodosmerisht të çkyqet nga furnizuesi rrjeti elektrik.

Nëse agjentët kimikë përdoren për të tretur nivelin gëlqeror, ata nuk duhet të bien në kontakt me Mg-anode (anode është hequr). Më pas Duke pastruar, kazani rinohet dhe rimbushet me ujë.

KUJDES: Pas ndërhyrjeve në kazan (zëvendësimi i ngrohësve, pastrimi i ngrohësve, zëvendësimi dhe kontrolli i veshjes mg anode, etj.), pajisja nuk duhet të ndizet derisa termostati, përçuesit dhe komponentët e tjerë elektrikë të jenë krejtësisht të thatë uokviriti kao upozorenje

PROCEDURA PAS PËRDORIMIT

Bojleri akumulues dhe ambalazha janë të ndërtuara nga materjali recikluar. Me reciklimin e materjalit zvoglojmë mbeturinat dhe nevojen për prodhimin e materjaleve bazije (psh. Metalit), e cila kërkonë energji të madhe dhe shkakton kursim të materjalit. Me procedurën e reciklimit zvoglojmë shfrytëzimin e resurseve natyrore, pasi që pjesën e mbeturinave nga plastika dhe metali prap kthejmë në procese të ndryshme prodhuese. Pas përdorimit është e ndaluar shtypja e bojlerëve akumulues si mbeturin e pa sistemuar komunale. Para hudhjes në mbeturina, detyrimisht të ndahen plastika, goma dhe elementet elektrike nga metali. Të klasifikohen dhe të vendosen për reciklim apo për mbeturina komunale sipas rregullave egzistuese komunale. Detyrimisht mbeturinat e mbledhura të ndara dhe menaxhimin e mbeturinave është mnyra e vetme e cila siguron plotësimin e kushteve për mbrojtjen e mesit-ambientit jetësor.

TECHNICKÉ POKYNY

Elektrický akumulační ohřívač vody je vyroben tak, aby pracoval pod tlakem vody z vodovodní sítě. Toto zařízení není určené, pro použití osobami (včetně dětí) se snížením tělesných, smyslových nebo duševních schopností, nebo nedostatečné zkušenosti a znalosti, aniž by jim byl umožněn dozor nebo pokyny týkající se používání tohoto zařízení osob odpovědných za jejich bezpečnost. Děti by měly být pod dohledem, aby se zajistilo, že si nebudou hrát se spotřebičem.

Tyto výrobky jsou vyrobeny podle odpovídajících standardů a jsou atestované v akreditovaných zkušebnách a mají adekvátní certifikát. Základní technické údaje se nacházejí na štítku “Tabulka charakteristik” který je nalepen mezi přípojnými trubkami.

VAROVÁNÍ: Elektrické akumulační ohřívače jsou uzavřeným okruhem, určeným pro provoz pod tlakem z vodovodní sítě a během INSTALACE BEZPEČNOSTNÍHO VENTILU NA TRUBKU JE NUTNÉ POUŽÍVAT POUZE STUDENOU VODU

VAROVÁNÍ: Děti mladší 8 let nesmí zařízení nikdy používat.

INSTALACE

Připojení spotřebiče na vodovodní a elektrickou síť, může provádět pouze odborný servis. Ohřívače se připevňují na zeď po- mocí dva háky, které se umístí do hmoždinek umístěných v předvrtaných otvorech ve zdi, minimální hloubka 90 mm. Pokud jej montujete na slabší stěnu, je třeba ji nejprve patřičně zpevnit před montáží spotřebiče.

Horizontální ohřívače se montují jako levý nebo pravý v souvislosti od polohy termostatu. Můžou se montovat jenom na zeď (nemůžou se montovat na strop), tak že jsou trubky otočeny směrem dolů.

VAROVÁNÍ: Demontáž nosníku (konstrukce) zařízení od těla ohřívače a jeho opětovná montáž není možná, protože! se může snížit nosnost této konstrukce. Takovýto postup se bude případně považovat ze strany výrobce za nesprá-vnou montáž.

Kotík je izolován kvalitní polyuretanovou izolací, která zajištuje, že ohřatá voda zůstane v areálu po dlouhou dobu v teplém stavu. Smaltované a nerezové konvice jsou navíc chráněny před korozi instalaci hořčíkové anody. Horka voda za smaltovaných a nerezových konvic je fyziologicky správná a lze ji použít k přípravě jídla.

Mistnost a místo instalace ohřivaču vody , tj. mistnost, kde je ohřivač vody instalován, musí být bespečné pro majetek uživatele pro připad rozltí vody z ohřivače vody nebo servisních zásahů. Musí být také sanitární otok nalite vody z kotle do kanalizace. Mistnost musí být větrána kvůli vodní páře. Vysoká koncentrace vodní páry v mistností může způsobit zkrat na tomto nebo jiných elektrických spotřebičích.

PŘIPOJENÍ NA VODOVODNÍ SÍŤ

Přívod studené vody je označen modrou barvou, a odvod teplé vody červenou barvou, toto se musí dodržet při připojení zařízení na vodovodní síť. Akumulační ohřívač pracuje pod tlakem (uzavřený systém) a umožňuje použití vody na více míst. Při připojení ohřívače je nutné montovat i adekvátní vodovodní baterie, určené pro práci pod tlakem.

VAROVÁNÍ: U každého ohřívače musí být instalován pojistný ventil (obr. 4 na straně 4), který zajišťuje, že tlak v nádrži nepřekračuje dovolenou hodnotu.

Pojistný ventil se má kontrolovat každých 15 dní. Pákou nebo odšroubováním matky (v závislosti od typu ventilu) se umožní vytékání vody ze zpětného pojistného ventilu, což je znamení, že je v pořád- ku. Zpětný ventil brání vypuštění nádrže v případě poklesu tlaku ve vodovodní síti.

* Pojistný ventil je dodáván s ohřívačem vody.

VAROVÁNÍ: V instalaci, kde je tlak vody větší než 0.6 Mpa (6 bar), se musí na přívod studené vody instalovat i redukční ventil. Mezi po- jistným ventilem a ohřívačem vody se nesmí montovat uzavírací ventil, proto, že by byla znemožněna činnost pojistného ventilu.

VAROVÁNÍ: V instalacích, kde je tlak vody vyšší než 0,6 MPa (6 bar), musí být přívod studené vody vybaven také redukčním ventilem. Pro normální provoz kotle je nutné, aby minimální tlak vody ve vodovodní síti byl 0,1 MPa. Před in- stalace kotle musí měřit tlak ve vodovodní síti, aby bylo možné zkontrolovat a zajistit podmínky pro správnou funkci ohřívače. Pojistný ventil zareaguje, pokud tlak vody v síti dosáhne maximálně 0,8 MPa (8 bar)

Pro správnou funkci poístného ventilu je nutné pravidelné provádět kontroly, odstňovat vodny kkámen a kontrolovat , zda Pojistný venril není blokován.

Kapání na pojistný ventil při ohřevu vody je možným a očekávaným jevem, stejně jako usazování vodniho kamene, aproto nemohou být uznány jako oprávněný základ pro reklamaci z glediska vady nebo vady vyrobku a nevztahuje se na něj záruka. Hadičku ničím neuzavírejte a nechte ji volně směrem dolů, aby se v ní nemohla hromadit voda a nemohlo do- jít případně k jejímu zamrznutí. Zařízení na snížení tlaku (pojistný ventil), součásti vybavení bojleru, musí se dokoupit a způsob jeho instalace je na obrázku. **Během instalace ohřívače a jeho připojení na vodovodní sítě se musí používat nová sada hadic, staré a použité se nesmí instalovat.**

VAROVÁNÍ: Ponorná trubka pojistného ventilu musí být otevřená pro kontakt, okénko na Dolů a umístí se na místo, kde nemůže zmrznout

PŘIPOJENÍ K LEKTRICKÉ SÍT

Zařízení je z výroby připojeno k zásuvce. Před připojením zařízení k elektrické síti je nutné: Zkontrolovat, zda napětí v síti odpovídá hodnotě uvedené na štítku umístěném na zařízení. Zkontrolovat, zda je zásuvka uzemněna a chráněna. Zajistit jistič 30 mA. Nainstalovat ochranný spínač 16 A s mezerou mezi kontakty 3 mm. Kabelový svazek musí splňovat platné předpisy.

UPOZORNĚNÍ: Pokud je kabel poškozen, musí jej vyměnit autorizovaná osoba. Používání vícenásobných zásuvek, prodlužovacích kabelů nebo adaptérů je zakázáno.

UPOZORNĚNÍ: Před jakýmkoliv zásahem do nitra topného tělesa je potřeba přístroj odpojit od z elektrické sítě! Opravy ohř ívače neprovádějte sami, zavolejte do nejbližšího k tomu oprávněného servisu

INSTALAČNÍ PŘEDPISY A NORMY

Předpisy a směrnice, které je nutné dodržet při montáži ohřívače a) k elektrické síti ČSN 33 2180 – Připojování elektrických přístrojů a spotřebičů ČSN 33 2000-4-41 - Elektrické instalace nízkého napětí: Ochranná opatření pro zajištění bezpečnosti - Ochrana před úrazem elektrickým proudem ČSN 33 2000-5-51 – Elektrická instalace budov ČSN 33 2000-7-701 - Elektrické instalace nízkého napětí: Zařízení jednoúčelová a ve zvláštních objek- tech - Prostory s vanou nebo sprchou b) k soustavě pro ohřev TUV ČSN 06 0320 - Tepelné soustavy v budovách - Příprava teplé vody - Navrhování a projektování ČSN 06 0830 – Te- pelné soustavy v budovách – Zabezpečovací zařízení ČSN 73 6660 – Vnitřní vodovody ČSN 07 7401 – Voda a pára pro tepelné energetické zařízení s pracovním tlakem páry do 8 MPa ČSN 06 1010 - Zásobníkové ohřívače vody s vodním a parním ohřevem a kombinované s elektrickým ohřevem. Technické požadavky. Zkoušení. Elektrická i vodovodní instalace musí respektovat a splňovat požadavky a předpisy v zemi použití. Požární předpisy pro připojení a užívání ohřívače.Upozorňujeme, že ohřívač se nesmí zapínat na elektrickou síť, jestliže se v jeho blízkosti pracuje s hoř- lavými kapalinami (benzín, čistič skvrn), plyny apod

PROVOZ, ŘÍZENÍ A ÚDRŽBA OHŘÍVAČŮ

Před spuštěním spotřebiče se ujistěte, že je elektrické připojení správné a že je spotřebič naplněn vodou. Spotřebič je vybaven termostatem s bezpečnostní ochranou dle platných norem. Ochrana reaguje v případě nadměrného ohřevu vody automatickým otevřením okruhu ohřívače. Resetování je ruční a musí být provedeno autorizovanou osobou. Účinnost pojistného ventilu je velmi důležitá, aby se zabránilo vnitřnímu nadměrnému tlaku v kotli a aby se zajistilo bezpečné používání spotřebiče. Pravidelně kontrolujte průtok vody krátkým otevřením ruční páky. Během kontroly čistěte a odstraňte případný vodní kámen.

UPOZORNNÍ: Před vypuštěním vody z ohřívače je nutné vypnout spotřebič z el.

Pro vypuštění ohřívače dodržujte:
- vypnout ohřívač z el. sítě
- zavřít ventil na přívod studené vody
- otevřít kohoutek na teplou vodu
- odmontovat pojistný ventil, který je instalován na přívod studené vody a počkat, až voda vytečez ohřívače. Potom odšroubujte šrouby na přírubně ohřívače, vyndejte sestavu příruby s topným těle sem ohřívače a odstraňte vodní kámen a zkontrolujte Mg-anodu. Pokud použijete chemické prostředky na rozpuštění vodního kamene, Mg-anodu vyndejte, prostředky nesmí být v kontaktu s Mg-anodou.

UPOZORNNÍ: Před vypuštěním vody z ohřívače je nutné vypnout spotřebič z el. sítě.

UPOZORNNÍ: Po zásazích na kotli (výměna ohřívače, čištění ohřívače, výměna a kontrola opotřebení Mg anod atd.) nesmí být zařízení zapnuto, dokud termostat, vodiče a ostatní elektrické komponenty nejsou zcela suché.

POSTUP PO POUŽITI

Akumulační ohřivače vody a obaly jsou vyrobeny z recyklovatelných materíalů. Recyklaci materialů snižujeme množství odpadu a potřebu vyrábět základní materiály (například kovy), která vyžaduje obrovskou energii a spůsobuje uvolňování školdlých látek. Recyklačnimi postupy snižujeme spotřebu přírodních zdrojů , protože otpadní častí z plastů a kovů se vraceji zpět do různych výrobních procesů, Po požiti je zakázano likvidovat akumulační ohřivače vody jako netříděný komunální odpad. Před jejich likvidaci do odpadu nezapomeňte oddšlit plastové , a elektronicke prvky od kovových , riztřidit je a zlikvidovat k recyklací nebo komunálnímu odpadu v souladu a mistními předpisy města/obce, Oddělený sběr odpadních zařízení a nakládaní s odpady je jedíným způsobem , jak zajistit, aby dodržování požadavků na ochranu životniho prostředí.

TECHNICKÉ ÚDAJE

Elektrický akumulačný ohrievač vody je vyrobený, aby pracoval pod tlakom vody z vodovodnej siete. Toto zariad- enie nie je určené pre použitie osobami (vrátane detí) so znížením telesných, zmyslových alebo duševných schopností, alebo nedostatočnej skúsenosti a znalosti, bez toho aby im bol umožnený dozor alebo pokyny týkajúce sa používania toho- to zariad- enia osôb zodpovedných za ich bezpečnosť. Deti by mali byť pod dohľadom, aby sa zaistilo, že sa nebudú hrať so spotrebičom. Tieto výrobky sú vyrobené podľa odpovedajúcich štandardov a sú atestované v akreditovaných skúšobniach a majú adekvátny certifikát. Základné technické údaje sa nachádzajú na štítku “Tabuľka charakteristík” ktorý je prilepený medzi prípojnými trub- kami.Viď obrázok 1 na strane 2 podrobné informácie.

POZOR: Elektrické akumulačné kotly sú uzavretého typu určené na prevádzku pod tlakom z vodovodnej siete a počas inštalácie. PRI MONTÁŽI BEZPEČNOSTNÉHO VENTILU JE V TRUBKE JE POVINNÉ MAŤ STUDENÚ VODU

POZOR: Deti mladšie ako 8 rokov nesmú prístroj nikdy používať

MONTÁŽ

Pripojenie spotrebiča na vodovodnú a elektrickú sieě môže prevádzaě len odborný servis. Ohrievače sa pripevěujú na stenu pomocou dva háky, ktoré sa upevňujú do hmoždiniek umiestnených v predvŕtaných otvoroch v stene, minimál- na hĺbka 90 mm. Pokiaě ich montujete na slabšiu stenu, je treba ju najprv patrične zpevniě pred montážou spotrebiča. Demontáž nosníka (konštrukcie) zariade- nia (17) od tela ohrievača a jeho opätovná montáž nie je možná, pretože sa môže znížiě nosnosě tejto konštrukcie a bude sa toto považoveě zo strany výrobcu ako nesprávna montáž. Nádrž je izolo- vaná kvalitnou polyuretánovou izoláciou čím zahriata voda zostáva dlhšie teplá. Smaltované nádrže sú dodatočne zaistené proti korózii vstavanou mangánovou anódou. Voda zo smaltovanej a nerezovej nádrže je zdravotne nezávadná a môže sa používaě na prípravu jedla.

UPOZORNENIE: Demontáž zostavy „Nosič kotla“ a jej opätovná montáž/ inštalácia, ak je nainštalovaná u záka- zníka, nie je povolená, pretože môže znížiť nosnosť tejto zostavy a výrobca s ňou bude zaobchádzať ako s nesprávnou inštaláciou.

Prívod studenej vody je označený modrou farbou, a odvod teplej vody červenou farbou, toto sa musí dodržaě pri pripojení zariadenia na vodovodnú sieě. Akumulačný ohrievač pracuje pod tlakom (uzavretý systém) a umožěuje použitie vody na viac miest. Pri pripojení ohrievača je nutné montovaě i adekvátnu vodovodnú batériu, určenú pre prácu pod tlakom. Poistný ventil sa má kontrolovaě každých 15 dní. Pákou alebo odskrutkovaním matice (v závislosti od typu ventilu) sa umožní vy- tekánie vody zo spätného poistného ventilu, čo je znamenie, že je v poriadku. Nevratný ventil bráni vypúšěaniu nádrže v prípade poklesu tlaku vo vodovodnej sieti. V inštalácii, kde je tlak vody väčší ako 0.6 Mpa (6 bar), sa musí na prívod studenej vody inštalovaě i redukčný ventil.
Medzi poistným ventilom a ohrievačom vody se nesmie montovať uzatvárací ventil, pretože by bola znemožnená činnosť poistného ventilu. Pred pripojením ohrievača na el. sieě je nutné nádrž ohrievača naplniě vodou. Pri plnení ohrievača ot- vorte kohútik pre teplú vodu. Ohrievač je plný keě potečie voda z kohútika na teplú vodu. Pri používaní teplej vody na viac miestach, doporučujeme, aby trubky s rozvodom teplej vody boli čo najkratšie, aby sa dosiahlo najnižších tepelných strát.

VÝSTRAHA: V zariadeniach, kde je tlak vody vyšší ako 0,6 MPa (6 bar), musí byť na prívod studenej vody nainštalovaný aj redukčný ventil. Pre normálnu prevádzku kotla je potrebné, aby minimálny tlak vody vo vodo- vodnej sieti bol 0,1 MPa. Pred inštaláciou kotla nezabudnite zmerať tlak vo vodovodnej sieti, aby ste skontrolovali a zabezpečili podmienky pre správnu činnosť kotla. Poistný ventil bude reagovať, ak tlak vody v sieti dosiahne maximum 0,8 MPa (8 bar).

VÝSTRAHA: Odtoková hadica bezpečnostného ventilu musí byť otvorená smerom k atmosfére, smerom nadol a um iestnená na mieste, kde nemôže nikoho zmraziť.

re správnu funkciu pojistného ventilu je nutné pravidelne prevádzať kontroly, odstraňovať vodný kameň a kontrolovať, či pojistný ventil nie je blokovaný.
Kvapkanie na pojistný ventil pri ohreve vody je možným a očakávaným javom , rovnako ako usadzovanie vodného

kameňa a preto nemôže byť uznané ako oprávnený základ pre reklamáciu z hľadiska vady alebo vady výrobku a nevzťahuje sa na neho záruka. Hadičku ničím neuzatvárajte a nechajte ju volne smerom dolu, aby se v nej nemohla hromadiť voda a nemohlo prísť prípadne k jej zamrznutiu. Zariadenie na sníženie tlaku (poistný ventil) nie je súčasťou vybavenia bojleru, musí sa dokúpiť a zpôsob jeho inštalácie je na obrázku.
Počas inštalácie ohrievača a jeho prepojenia na vodovodnú sieť sa musí používať nová sada hadíc, staré a použité sa nemôžu inštalovať.

VÝSTRAHA: Na každý kotol musí byť namontovaný poistný ventil, ktorý zabezpečí, že tlakv kotle nepresiahne povolenú hodnotu. !!

Poistný ventil je dodávaný s ohrievačom vody.

VÝSTRAHA: U každého ohrievača musí byě inštalovaný poistný ventil (obr. 4 na strane 4), ktorý zaisěuje, že tlak v nádrži neprekročuje dovolenú hodnotu.

VÝSTRAHA: Kvapkanie na poistný ventil počas ohrevu vody je možný a očakávaný výskyt, rovnako ako usadzovanie vodného kameňa, a preto ho nemožno prijať ako oprávnený základ pre reklamáciu v zmysle chyby alebo chyby výrobku a nevzťahuje sa na ňu záruka.

PRIPOJENIE K ELEKTRICKEJ SIETI

Zariadenie je z výroby pripojené k zásuvke. Pred pripojením zariadenia k elektrickej sieti je potrebné: Skontrolujte, či napätie siete zodpovedá hodnote uvedenej na nálepke umiestnenej na zariadení. Skontrolujte, či je zásuvka uzemnená a chránená. Zabezpečte istič 30 mA. Nainštalujte ochranný spínač 16 A s 3 mm medzerou medzi kontaktmi. Káblový zväzok musí zodpovedať platným predpisom.

VÝSTRAHA: Ak je kábel poškodený, musí ho vymeniť autorizovaná osoba. Používanie viacnásobných zásuviek, predlžovacích káblov alebo adaptérov je zakázané.

VÝSTRAHA: Pred akýmkoľvek zásahom do elektrického ohrievača vody je potrebné odpojiť zariadenie od elektrickej siete

INŠTALAČNÉ PREDPISY A NORMY

Predpisy a smernice, ktoré je nutné dodržaě pri montáži ohrievača a) k elektrickej sieti Pripojovanie elektrických prístrojov a spotrebičov Elektrické inštalácie nízkeho napätia: Ochranné opatrenia pre zaistenie bezpečnosti - Ochrana pred úrazom elektrick- ým prúdom Elektrická inštalácia budov Elektrické inštalácie nízkého napätia: Zariadenie jednoúčelové a vo zvláštnych objektoch
-Priestory s vaěou alebo sprchou b) k sústave pre ohrev TUV Tepelné sústavy v budovách - Príprava teplej vody - Navrhovanie a projektovanie Tepelné sústavy v budovách – Zabezpečovacie zariadenia Vnútorné vodovody Voda a para pre tepelné energetické zariadenia s pracovným tlakom pary do 8 MPa STN - Zásobníkové ohrievače vody s vodným a parným ohrevom a kombinované s elektrickým ohrevom. Technické požiadavky. Skúšanie. Elektrická i vodovodná inštalácia musí rešpektovaě a spěěaě požiadavky a predpisy v krajine použitia. Požiarne predpisy pre pripojenie a používanie ohrievačaUpozoreěujeme, že ohrievač sa nesmie zapínaě na elektrickú sieě, ak sa v jeho blízkosti pracuje s horeěavými kvapalinami (benzín, čistič škvěn), plyny a pod.

VÝSTRAHA: Pred akýmkoľvek zásahom do elektrického ohrievača vody je potrebné odpojiť zariadenie od elektrickej siete

POUŽITIE A ÚDRŽBA

Pred spustením spotrebiča sa uistite, že elektrické pripojenie je správne a že je spotrebič naplnený vodou. Spotrebič je vybavený termostatom s bezpečnostnou ochranou podľa platných noriem. Ochrana reaguje v prípade nadmerného ohrevu vody automatickým otvorením okruhu ohrievača. Reset je manuálny a musí ho vykonať autorizovaná osoba. Účinnosť poistného ventilu je veľmi dôležitá, aby sa predišlo nadmernému vnútornému tlaku v kotli a aby sa zabezpečilo bezpečné používanie spotrebiča. Pravidelne kontrolujte prietok vody krátkym otvorením ručnej páky. Počas kontroly vyčistite a odstráňte všetok vodný kameň.

VÝSTRAHA: Pred akýmkoľvek zásahom do elektrického ohrievača vody je potrebné odpojiť zariadenie od elektrickej siete

UPOZORNENIE: Pred vypustením vody z ohrievača je nutné vypnúŘ spo- trebič z el. siete.

Pre vypustenie ohrievača dodržujte:

- vypnúě ohrievač z el. siete
- zavrieě ventil na prívode studenej vody
- otvorię kohútik na teplú vodu
- odmontovaě poistný ventil, ktorý je inštalovaný na prívod studenej vody a počkaě až voda vytečie z ohrievača

Potom odskrutkujte skrutky na prírube ohrievača, vyberte zostavu príruby s vykurovacím telesom ohrievača a odstráěte vodný kameě a skontrolujte Mg-anódu.
Pokiaě použijete chemické prostriedky na rozpúšěanie vodného kameěa, Mg-anódu vyberte, prostriedky nesmú byě v kontakte s Mg-anódou.

UPOZORNENIE: Po zásahoch kotla (výmena ohrievača, čistenie ohrievača, výmena a kontrola opotrebovania Mg anóda atď.), zariadenie sa nesmie zapnúť, kým termostat, vodiče a iné elektrické komponenty nie sú úplne suché

POSTUP PO POUŽITÍ

Akumulačné ohrievače vody a obaly sú vyrobené z recyklovateľných materiálov. Recykláciou materiálov znižu- jeme množstvo odpadua potreba výroby základných materiálov (napr. kovov), ktorá si vyžaduje obrovskú energiu a spôsobuje emisie škodlivé látky. Recyklačnými postupmi znižujeme spotrebu prírodných zdrojov, pretože odpadové časti z plastov a Kovy sa vracajú do rôznych výrobných procesov. Po použití je zakázané likvidovať akumulačné ohrievače vody ako netriedený komunálny odpad. Pred ich vyhodením do koša nezabudnite oddeliť plastové, gu- mené a elektronické kovové prvky, klasifikovať ich a zlikvidovať na recykláciu alebo na komunálny odpad podľa plat- ných miestnych predpisov mesto/obec. Separovaný zber odpadových zariadení a nakladanie s odpadom je jediný spôsob, ako zabezpečiť, aby dodržiavanie požiadaviek na ochranu životného prostredia.

TECHNICAL INSTRUCTIONS

Electrical accumulation water heaters are designed to work with pressure of the water supply pipeline. The appliance is not meant for persons (including children) of reduced psychophysical abilities, unless under supervision of persons responsible for their safety, i.e. for persons not skilled for use of the appliance. Improper use of the appliance, especially by children, should be prevented.
Water heaters are made according to valid standards and tested and certified by an authorized laboratory.
Product technical characteristics are given on the sticker „Table with Characteristics“ between the connection pipes.

WARNING: Electric accumulation water heaters work as a closed system under pressure of the water supply network. INSTALLATION OF A SAFETY VALVE ON THE COLD WATER PIPE IS THEREFORE MANDATORY

WARNING: Children under 8 years of age should not use the device.

INSTALLATION

Only authorized persons are allowed to perform installation / connection of water heaters to water and power supplies.
All types of water heaters and fixed to the wall by two hooks that are placed in dowels placed in pre-drilled holes on the wall, minimum depth 90mm. Thin and delicate walls should be reinforced prior to water heater installation.
The tank is insulated with quality polyurethane insulation that keeps water hot for long. Enamelled and stainless steel tanks are additionally protected from corrosion by the magnesium anode. Water from enamelled and stainless steel tanks is physiologically pure and therefore usable also for food preparation.

The room and place of installation of the boiler, i.e. the room where the boiler is installed, must be safe for the property of the user in case of water spillage from the boiler, or service interventions. There must be sanitary drainage of spilled water from the boiler into the sewer. The room must be ventilated for water vapor. A high concentration of water vapor in the room can cause a short circuit on this or other electrical devices.

CONNECTION TO WATER SUPPLY

Input of cold water for electrical water heater is marked with blue ring, while hot water output is marked with red ring, which is to be respected when connecting water heater to water supply. Accumulation heater works under pressure (closed system) and it is possible to use water at more than one point in the house.
The fittings/mixing pipes appropriate for work under pressure have to be used with this water heater.

* The safety valve is supplied with the water heater.

If regular water pressure in the pipeline is higher than 0.6 MPA (6 bar) a reduction valve has to be mounted on the cold water inlet connection, as to check and ensure conditions for regular water heater operation. The safety valve reacts should the pipeline pressure reach 0.8 (8) maximum. Max inlet water pressure 0.55 MPa. If the water pressure is higher than 6 bar, it is mandatory to instal a pressure reducing valve set to 3 - 3.5 bar, in a manhole or in thr farthest place from the water heater.

WARNING: The discharge tube of the safety valve must be open to the atmosphere, facing in the direction of the Put it in a place where in can`t freeze.

A reduction valve has to be installed for pipeline water pressure exceeding 0.6 MPA (6 Bar). Such reduction valve should be installed as far as possible from the water heater. An interlocking must not come between the safety valve and the water heater, as it would disable function of the safety valve. Fill the water heater with water before connecting it to electric power supply. At filling operation open the hot water pipe. When water starts coming out the hot water pipe the water heater is full. If hot water is used on more than one point in the house it is recommendable to make internal pipeline as short as possible to minimize heat losses.
For regular operation of the safety valve remove lime scale sediment and check if the safety valve is blocked from time to time.
During exploitation of water heater there could be dripping from the safety valve exhaust pipe. This pipe has to be open to the atmosphere and positioned downwards, in a place where it could not freeze At installation of a water heater and its connection to water supply, it is recommended to use new set of hoses old ones should not be used.

Dripping on the safety valve during water heating is a possible and expected occurrence as well as limescale deposition, and therefore cannot be accepted as a justified basis for complaint in terms of defect or defect in the product and is not subject to warranty.

CONNECTION TO ELECTRIC POWER SUPPLY

The device is factory connected to the socket outlet. Before connecting the device to the electrical network, it is necessary to: Check whether the voltage of the network corresponds to the value indicated on the sticker located on the device. Check if the socket is grounded and protected. Provide a 30 mA circuit breaker. Install a 16A protective switch with a 3mm opening between the contacts. The harness must comply with current regulations.
WARNING: If the cable is damaged, it must be replaced by an authorized person. The use of multiple outlet sockets, extension cords or adapters is prohibited.

NOTE: Only qualified persons are allowed to perform installation / connection of water heaters to water and power supplies according to the schemes.

WARNING: Before each intervention on the electric boiler, be sure to disconnect the device from the mains.

USE, CONTROL AND MAINTENANCE OF ELECTRIC WATER HEATERS

Before starting the device, make sure that the electrical connection is correct and that the device is filled with water. The device is equipped with a thermostat with safety protection as prescribed by current standards. The protection reacts in case of excessive heating of the water, by automatically opening the electric circuit of the heater. The reset is manual and should be done by an authorized person. The efficiency of the safety valve is very important in order to avoid excessive internal pressure in the boiler and to ensure the safe use of the device. Periodically check the water flow by briefly opening the hand lever. During the check, clean and remove any scale.

WARNING: Before each intervention on the electric boiler, be sure to disconnect the device from the mains.

To empty the tank please proceed as follows:
- Switch off power supply to the water heater
- Close the cold water inlet valve
- Open the hot water pipe
- Unscrew the safety valve mounted on the cold water inlet, and wait for water to go out.

After that the unscrew the nut of the heater counterflange, take out the flange with the heater, remove the limescale and replace Mg-anode.

WARNING: Before use of hot water from the water heater switch off the power supply to the heater.

If you use chemical products for limescale removal, they must not come into contact with Mg-anode (anode should be taken out). Afterwards the tank should be rinsed and refilled with water.

WARNING: After any intervention to the water heater (cleaning or replacing the heater, checking and replacing MG-anode or similar) do not switch on power to the water heater until the termoregulator, conductors and other electrical components are completely dry.

WASTE DISPOSAL – WHAT AFTER YOUR WATER HEATER IS NO MORE USABLE

The accumulation water heaters and the packing are made of recyclable materials.
By recycling we reduce waste and the need to produce basic materials (such as metals) that require great energy consumption and causes release of harmful substances. Recycling reduce consumption of natural resources because waste plastic and metal parts are returned into various production processes.
After your water heater is not usable any more, it is forbidden to dispose it as non-selected waste. For waste disposal, the water heater plactic and rubber parts should be separated from metal parts, classified and left for recycling or final disposal according to loacal regulations.
Only by waste separation and management you will protect the environment.

ТЕХНИЧЕСКОЕ РУКОВОДСТВО

Электрические накопительные водонагреватели предназначены для работы под давлением воды из водопроводной сети. Устройство не предназначено для использования лицами (включая детей) с ограниченными психофизическими способностями, если они не находятся под наблюдением лица, ответственного за их безопасность, или лиц, не обученных использованию устройства. Не позволяйте детям использовать водонагреватель ненадлежащим образом. Это устройство могут использовать дети в возрасте 8 лет и старше, а также лица с ограниченными физическими, сенсорными или умственными способностями или с недостатком опыта и знаний, если они прошли контроль или получили инструкции относительно безопасного использования устройства и если они понимают опасности.
Инструкции изготовлены в соответствии с действующими стандартами и протестированы аккредитованным учреждением, имеющим соответствующий сертификат. Основные технические характеристики указаны на этикетке «Таблица характеристик», наклеенной между соединительными трубами.

ВНИМАНИЕ: Электрические накопительные котлы закрытого типа, предназначены для работы с давлением от водопроводной сети и при установке ОБЯЗАТЕЛЬНА УСТАНОВКА ПРЕДОХРАНИТЕЛЬНОГО КЛАПАНА НА ТРУБЕ ХОЛОДНОЙ ВОДЫ.

ВНИМАНИЕ: Детями младше 8 лет ни при каких обстоятельствах не использовать устройство.

МОНТАЖ

Подключение котла к сети водоснабжения и электроснабжения в соответствии с данными схемами должно производиться квалифицированными специалистами, имеющим действующие национальные правила установки (частный магазин или юридическое лицо), или авторизованной службой. Котлы крепятся к стене с два крючка, которые вставляются в дюбели, установленные в предварительно просверленные отверстия в стене, минимальная глубина 90 мм Тонкие и непрочные стены перед установкой котла необходимо укрепить. Если на стене уже стоит переходникот водонагревателя другого производителя, водонагреватель можно повесить на имеющийся переходник.

ВНИМАНИЕ: Разборка узла «Котел-кронштейн котла» и его повторная сборка при установке у заказчика не допускается, так как это может снизить грузоподъемность этого узла и будет расценено производителем как неправильная установка.

Котел изолирован качественной полиуретановой изоляцией, благодаря которой нагретая вода остается теплой в течение длительного времени. Котлы из эмалированной и нержавеющей стали дополнительно защищены от коррозии за счет установки магниевого анода. Горячая вода из эмалированных котлов и котлов из нержавеющей стали физиологически правильна и может быть использована для приготовления пищи.

Помещение и место установки котла, т.е. помещение, в котором установлен котел, должны быть безопасными для имущества пользователя в случае пролива воды из котла или вмешательства сервисных служб. Должен быть санитарный отвод пролитой воды из котла в канализацию. Помещение необходимо вентилировать от водяного пара. Высокая концентрация водяного пара в помещении может вызвать короткое замыкание на том или ином электрическом устройстве.

ПОДКЛЮЧЕНИЕ К САНТЕХНИЧЕСКОЙ УСТАНОВКЕ

При подключении бойлера к водопроводной сети следует учитывать, что подача холодной воды в котел обозначен синим обводом, а отвод горячей воды красным обводом. Накопительный котел работает под давлением (закрытая система) и позволяет использовать воду в нескольких местах. При подключении котла к водопроводной сети необходимо установить соответствующую смесительную батарею предназначенную для работы под давлением.

ВНИМАНИЕ: на каждом котле должен быть установлен предохранительный клапан, который обеспечивает, что давление в котле не превышает допустимого значения.

Предохранительный клапан поставляется вместе с водонагревателем.

Каждые 15 дней рекомендуется регулярно проверять предохранительный клапан. При управлении перемещение рычага или откручивание гайки (в зависимости от типа клапана) позволяет воде вытекать из обратного предохранительного клапана, что является признаком того, что это правильно. Обратный клапан предотвращает опорожнение котла в случае падения давления в водопроводной сети. Перед подключением котла к электросети его следует наполнить водой. При наполнении откройте кран горячей воды. Бойлер полон, когда из крана начнет выходить горячая вода. При использовании горячей воды в нескольких местах рекомендуется, чтобы трубопроводы горячей воды были как можно короче, чтобы потери тепла были как можно меньше.

ВНИМАНИЕ: В установках, где давление воды выше 0,6 МПа (6 бар), необходимо также установить редукционный клапан на подаче холодной воды. Для нормальной работы котла необходимо, чтобы минимальное давление воды в водопроводной сети составляло 0,1 МПа. Перед установкой котла обязательно замерьте давление в водопроводной сети, чтобы проверить и обеспечить условия для правильной работы котла. Предохранительный клапан сработает, если давление воды в сети достигнет 0,8 МПа (8 бар) максимум.

ВНИМАНИЕ: между предохранительным клапаном и котлом нельзя устанавливать обратный клапан, так как это может помешать срабатыванию предохранительного клапана.

Для правильной работы предохранительного клапана необходимо периодически проводить проверки, удалять известковый налет и проверять, не заблокирован ли предохранительный клапан.
Попадание капель на предохранительный клапанов во время нагрева воды является возможным и ожидаемым явлением, а также отложением накипи, и поэтому не может быть принято в качестве обоснованного основания для рекламации в связи с поломкой или дефектом на бойлере и не подлежит гарантии.
При установке котла и подключении его к водопроводной сети необходимо использовать новый комплект шлангов.

ВНИМАНИЕ: Сливная труба предохранительного клапана должна быть открыта в атмосферу, обращена вниз и размещена в месте, где она не может замерзнуть, т. е. нельзя использовать старые и уже использованные шланги.

ПОДКЛЮЧЕНИЕ К ЭЛЕКТРОПИТАНИЮ

Устройство подключено к розетке на заводе. Перед подключением устройства к электросети необходимо: проверить соответствие напряжения сети значению, указанному на наклейке на устройстве; проверить заземление и защиту розетки; установить автоматический выключатель на 30 мА; установить защитный выключатель на 16 А с зазором между контактами 3 мм. Электропроводка должна соответствовать действующим нормам.

ВНИМАНИЕ: При повреждении кабеля его замену должен выполнять квалифицированный специалист. Запрещается использовать многорозетки, удлинители и адаптеры.

ВНИМАНИЕ: Перед любым вмешательством в электрический водонагреватель обязательно отключите устройство от электрической сети.

ЭКСПЛУАТАЦИЯ, КОНТРОЛЬ И ТЕХНИЧЕСКОЕ ОБСЛУЖИВАНИЕ КОТЛОВ

Pred spustením spotrebiča sa uistite, že elektrické pripojenie je správne a že je spotrebič naplnený vodou. Spotrebič je vybavený termostatom s bezpečnostnou ochranou podľa platných noriem. Ochrana reaguje v prípade nadmerného ohrevu vody automatickým otvorením okruhu ohrievača. Reset je manuálny a musí ho vykonať autorizovaná osoba. Účinnosť poistného ventilu je veľmi dôležitá, aby sa predišlo nadmernému vnútornému tlaku v kotli a aby sa zabezpečilo bezpečné používanie spotrebiča. Pravidelne kontrolujte prietok vody krátkym otvorením ručnej páky. Počas kontroly vyčistite a odstráňte všetok vodný kameň.

ВНИМАНИЕ: Перед любым вмешательством в электрический водонагреватель обязательно отключите устройство от электрической сети.

Чтобы опорожнить накопительный бойлер, выполните следующие действия:
- Отключите котел от сети
- Закройте клапан на подаче холодной воды.
- Откройте кран горячей воды
- Открутите предохранительный клапан, установленный на подаче холодной воды, и дождитесь выхода воды из бойлера.

Затем открутите винты на фланце нагревателя, снимите фланцевый узел с нагревателем, удалите накипь и, при необходимости, замените Mg-анод.

ВНИМАНИЕ: Непосредственно перед использованием горячей воды из котла обязательно отключите электропитание от сети. Если для растворения накипи используются химические вещества, они не должны касаться с Mg-анодом (анод снимается). После очистки бак обмыть и снова наполняют водой.

ВНИМАНИЕ: После вмешательств на котле (замена нагревателя, чистка нагревателя, замена и контроля износа Mg-анода и т. д.), устройство нельзя включать до тех пор, пока термостат, провода и другие электрические компоненты полностью высохли.

ПРОЦЕДУРА ПОСЛЕ ИСПОЛЬЗОВАНИЯ

Накопительные водонагреватели и упаковка изготовлены из перерабатываемых материалов. Перерабатывая материалы, мы сокращаем количество отходов и необходимость производства основных материалов (например, металлов), которые требуют огромной энергии и вызывают выбросы вредных веществ. Благодаря процедурам переработки мы сокращаем потребление природных ресурсов, потому что возвращаем отходы из пластмассы и металла в различные производственные процессы. Запрещается утилизировать накопительные водонагреватели после использования как неклассифицированные бытовые отходы. Перед утилизацией отходов обязательно отделите пластмассовые, резиновые и электронные элементы от металла, классифицируйте их и утилизируйте их для вторичной переработки или бытовых отходов в соответствии с действующими местными правилами города / муниципалитета. Обязательный раздельный сбор отходов оборудования и управление отходами - единственный
способ обеспечить соблюдение требований по охране окружающей среды.

ТЕХНИЧЕСКА ИНСТРУКЦИЯ

Електрически акумулиращи бойлери произведени са за работа под налягане на водата от водопроводната мрежа. Апаратът не е предназначен за употреба на лицта (включителнои деца) с намалена психофизическа способност, освен ако същите не са под надзор на лице което отговаря за тяхната сигурност, съответно на онези лица които не са обучени за употреба на апарата. Да не се разреши употреба на бойлера на несъответен начин от страна на деца. Този апарат могат да ползват децата по възрастни от 8 години, както и лицата с намалена физическа, сензорна или ментална способност, или липса на опита и знания ако са получили надзор или инструкции относно употреба на устройството на безопасен начин и ако разбират опасности.
Изработени са съгласно с валидните стандарти и изпитани при акредитираното заведение, от което притежават съответен атест. Основни технически характеристики дадени са върху лепенка „Таблица на характеристики", залепене между присъединителните тръби.

ПРЕДУПРЕЖДЕНИЕ: Електрически акумулиращи бойлери са от затворен тип предвидени за работа под налягане на водата от водопроводната мрежа и при монтаж задължително е въграждане сигурностен клапан върху тръбата за студена вода

ПРЕДУПРЕЖДЕНИЕ: Децата под 8 години в никой случай да не ползват устройството.
В следните картини подадени са скици на сглобка на акумулиращия бойлер с съставни части.

МОНТАЖ

Присъединяване на бойлера към водопроводната и електрическа мрежа по дадените схеми може да извърши професионално оспособено лице по валидните национални регламенти за инсталиране (едноличен търговец или юридическо лице) или оторизираня сервиз. Бойлери се прикрепват към стената сдве куки, които се поставят в дюбели, поставени в предварително пробити отвори на стената, минимална дълбочина 90 мм. Тънки и слаби стени необходимо е да се подсилват преди монтаж на бойлера. Доколкото на стената е на лице адаптор на бойлера от друг производител, бойлерът може да се прикачи на съществуващия адаптор.

ПРЕДУПРЕЖДЕНИЕ: Демонтаж на сглобка на „Носител на бойлера- бойлер" и повторния му монтаж, при въграждането му при купувача, не разрешен защото може да намали носимост на тази сглобка и ще бъде третиран от страна на производителя като неправилно въграждане.

Котелът е изолиран с качествена полиуретанова изолация, с което е обезпечено стоплена вода да бъде запазена по-дълго време в топло състояние. Емайлирани и инокс котели допълнително са защитени от корозия с въграждане на Mg анода. Топла вода от емайлирания и инокс котел е физиоложки изправна и може да се ползва за готвене на храна.
На картината 4 дадени са присъединителни и монтажни мерки за всички модели на бойлера (освен хоризонталния) на които тоази инструкция се отнасят:
Помещение и място за монтаж на бойлера, съответно помещение в което се монтира бойлера трябва да бъде безопасно за имуществото на потребителя за случай на проливане на вода от бойлера или на сервизните интевенции. Задължително трябва да има и санитерен отвод за отичане на проливена вода в канализация. Помещението трябва да има вентилация заради водна пара. Висока концентрация на водната пара в помещението може да предизвика късо съединение на това или други електрически устройства.

ПРИСЪЕДИНЯВАНЕ КЪМ ВОДОПРОВОДНАТА ИНСТАЛАЦИЯ

При присъединяване на бойлера към водопроводната мрежа, трябва да се има предвид че довод на студена вода към бойлера е обозначен със синя розетка, а отвод за топла вода с червена розетка. Акумулиращият бойлер радоти под налягане (затворена система) и предоставя възможност за ползване на вода на повече места. При присъединяване на бойлера към водопроводната инсталация необходимо е да се въгради съответен кран за смесване, предназначен за работа под налягане.

ПРЕДУПРЕЖДЕНИЕ: На всички бойлери трябва да бъде вграден безопасностен клапан, който обезпечава налягането в котела да не премине разрешена стойност.

Предпазният клапан се доставя с бойлера.

ПРЕДУПРЕЖДЕНИЕ: Демонтаж на сглобка на „Носител на бойлера- бойлер" и повторния му монтаж, при въграждането му при купувача, не разрешен защото може да намали носимост на тази сглобка и ще бъде третиран от страна на производителя като неправилно въграждане.

Препоръката безопасностния клапан редовно да се проверява през всеки 15 дни. При контрол с предвижване на оста или отвиване на гайката (зависимо от типа на клапана) предоставя се възможност за изтичане на вода от обратимия безопасностен клапан, което означава че е изправен. Необратимия клапан осуетява изпразване на котела за случай на падане на налягането във водопроводната мрежа.
Преди присъединяване към електрическата мрежа, трябва да се напълни с вода.
При пълнене отворете крана за топла вода. Бойлерът е пълен когато от крана изтече топла вода. При ползване на топла вода на по-вече места препоръчва се търби за топла вода бъдат колкото е възможно по-кратки, за да могат топлинни загуби да бъдат по-малки.

ПРЕДУПРЕЖДЕНИЕ: В установках, где давление воды превышает 0,6 МПа (6 бар), подача холодной воды должна быть Установите также редуктор давления. Для нормальной работы водонагревателя необходимо, чтобы минимальное давление воды в водопроводной сети составляло 0,1 МПа. Перед установкой водонагревателя обязательно измерьте давление в водопроводной сети, с целью проверки и обеспечения условий для правильной работы котла. Предохранительный клапан вступит в реакцию, если давление воды в сети достигнет 0,7-0,8 МПа (7-8 бар) Максимум

ПРЕДУПРЕЖДЕНИЕ: Между предохранительным клапаном и водонагревателем не должен устанавливаться обратный клапан, так как это приведет к возникновению
Отключите работу предохранительного клапана.

За правилна работа на безопасностния клапан необходимо е периодично да се правят контроли, да се одстранява воден варовик и да се проверява дали безопасностния клапан е блокиран.
Капането на безопасностния клапан при затопляне на водата е възможно и очаквано явление както и утаяване на варовика, така че не мога да се приемат като оправдаеми основания за рекламация в смисъл на дефекта или недостатъчност на продукта и не подлежът на гаранцията.

При присъединяване на бойлера към водопроводната мрежа, трабва да се ползва нови комплект тръби, съответно стари и вече използвани тръби.

ПРЕДУПРЕЖДЕНИЕ: Тръбата за празнене на безопасностния клапан трябва да бъде отворена към атмосферата, обърната с посоката на долу и поставена на мястото на което не може да измързне.

ПРИСЪЕДИНЯВАНЕ КЪМ ЕЛЕКТРИЧЕСКАТА МРЕЖА

Устройството е фабрично свързано към контакта. Преди да свържете устройството към електрическата мрежа, е необходимо: Да проверите дали напрежението на мрежата съответства на стойността, посочена на стикера, разположен на устройството. Да проверите дали контактът е заземен и защитен. Да осигурите прекъсвач 30 mA. Да инсталирате защитен прекъсвач 16A с отвор 3 мм между контактите. Кабелният сноп трябва да отговаря на действащите разпоредби.

ПРЕДУПРЕЖДЕНИЕ: Ако кабелът е повреден, той трябва да бъде подменен от оторизирано лице. Използването на контакти с множество контакти, удължители или адаптери е забранено.

ПРЕДУПРЕЖДЕНИЕ: Преди всяка интервенция върху електрическия нагревател за вода, необходимо е устройството да се изключи от електрическата мрежа.

МАНИПУЛИРАНЕ, КОНТРОЛ И ПОДДРЪЖКА НА БОЙЛЕРА

Преди да стартирате уреда, уверете се, че електрическото свързване е правилно и че уредът е пълен с вода. Уредът е оборудван с термостат със защита, съгласно действащите стандарти. Защитата реагира в случай на прекомерно нагряване на водата, като автоматично отваря нагревателния кръг. Рестартирането е ръчно и трябва да се извърши от оторизирано лице. Ефективността на предпазния клапан е много важна, за да се избегне вътрешно прекомерно налягане в бойлера и да се осигури безопасна употреба на уреда. Периодично проверявайте водния поток, като отваряте за кратко ръчния лост. По време на проверката почиствайте и отстранявайте котления камък.

ПРЕДУПРЕЖДЕНИЕ: Преди всяка интервенция на електрическия нагревател за вода, задължително го изключете от електрическата мрежа.

За празнене на електрическия акумулиращ бойлер трябва да се направи следното:

- Изключете бойлера от електрическата мрежа
– Затворете клапана за довод на студена вода
– отворете кран за топла вода
- Отвийте безопасностен клапан който е вграде на довод за студена вода и изчакайте водата да излезне от бойлера. След това се отвият винтове на фланеца на нагревателя, изважда се сглобка на фланеца с нагревателя и одстрани се варовик и ако има нужда да се смени Mg-анода.

ПРЕДУПРЕЖДЕНИЕ: Непосредствено преди ползване на топла вода, задължително задължително изключете захранването от електрическата мрежа.

Ако се ползват химически средства за разтваряне на варовика, те не трябва да дойдат в контакт с Mg-анода (анодата се извади). След почистването, котелът се измива и отново пълни с вода.

ПРЕДУПРЕЖДЕНИЕ: След интервенции върху бойлера (подмяна на нагревателя, почистване на нагревателя, замяна и контрол на изхабеност на Mg-анода итн.), устройството не трябва да се включва все докато термостатът, проводниците и другите електро компоненти не са съвсем сухи.

ПРОЦЕДУРА СЛЕД УПОТРЕБА

Електрическият нагревател на вода и амбалажата са изработени от материали които се рециклират. С рециклаж на материалите намаляваме създаване на отпадъци и потребление за производство на основните материали (например метали) което изисква огромна енергия и предизвика излъчване на вредни материи. С рециклажните процедури намаляваме разход на природните ресурси, защото отпадъчните части от пластмаси и метали отново връщаме в различните поизводствени процеси, След употребата забранено е да се отлагат акумулиращи бойлери като некласифициран битови отпадъци. Преди отлагане отпадъци на депония, задължително да се отделят пластмасови, гумени и електронни сегменти от метал, да се класифицират и отагат за рециклажа или за битови отпадъци по валидните местни регъламенти на град/община. Задължително отделно събиране на отпадъчно оборудване и управление с отпадъци е единствен начин който обезпечава условията за защита на околната среда.

INSTRUCȚIUNI TEHNICE

Boilerele electrice cu acumulare sunt fabricate pentru a funcționa sub presiunea apei din rețeaua de alimentare cu apă. Aparatul nu este destinat utilizării de către persoane (inclusiv copii) cu abilități psihofizice reduse, cu excepția cazului în care acestea se află sub supravegherea unei persoane responsabile de siguranța lor, adică a persoanelor care nu sunt instruite să utilizeze dispozitivul. Nu permiteți utilizarea necorespunzătoare a boilerului de apă de către copii. Acest dispozitiv poate fi utilizat de copii cu vârsta de peste 8 ani, precum și de persoane cu capacități fizice, senzoriale sau mentale reduse sau cu lipsă de experiență și cunoștințe dacă au primit supraveghere sau instrucțiuni privind utilizarea dispozitivului într-un mod sigur și dacă înțeleg pericolele.
Sunt realizate conform standardelor valabile si testate de o institutie acreditata, de la care detin certificatul corespunzator. Caracteristicile tehnice de bază sunt scrise pe autocolantul „Tabel de caracteristici", lipit între țevile de legătură.

AVERTISMENT: Boilerele electrice cu acumulare sunt de tip inchis, destinate functionarii sub presiune din instalatia de apa! în rețea și în timpul montajului, INSTALAREA UNEI SUPPAPE DE SIGURANȚĂ PE ȚEVA DE APĂ RECE ESTE OBLIGATORIE

AVERTISMENT: Copiii cu vârsta sub 8 ani nu pot folosi dispozitivul în nicio circumstanță.

ASAMBLARE

Conectarea boilerului la rețeaua de alimentare cu apă și electricitate conform schemelor date poate fi efectuată de o persoană calificată profesional cu reglementări naționale valabile pentru instalare sau service autorizat. Cazanele se fixează pe perete cudouă cârlige care se fixează în dibluri plasate în găuri pre-găurite pe perete, adâncime minimă 90 mm. Pereții subțiri și slabi trebuie consolidați înainte de a instala boilerul de apă. Dacă există deja un adaptor de la boilerul de apă al unui alt producător pe perete, boilerul de apă poate fi agățat de adaptorul existent.

AVERTISMENT: Demontarea ansamblului „Suport boiler-cazan" și remontarea acestuia, în timpul instalării la locul clientului, nu este permis deoarece poate reduce capacitatea de încărcare a acestui ansamblu și va fi tratat de producător ca instalare necorespunzătoare.

Cazanul este izolat cu izolație din poliuretan de înaltă calitate, care asigură că apa încălzită rămâne caldă mai mult timp. Cazanele emailate și din oțel inoxidabil sunt protejate suplimentar împotriva coroziunii prin instalarea unui anod de magneziu. Apa fierbinte dintr-un cazan emailat si din inox este corecta din punct de vedere fiziologic si poate fi folosita pentru prepararea alimentelor.

Camera și locul de instalare a boilerului de apă, adică încăperea în care este instalat boilerului de apă, trebuie să fie sigure pentru proprietatea utilizatorului în cazul vărsării apei de la boilerul de apă sau intervenții de service. De asemenea, trebuie să existe o scurgere sanitară pentru apa vărsată din cazan în canalizare.
Camera trebuie să aibă ventilație pentru vapori de apă. O concentrație mare de vapori de apă în cameră poate provoca un scurtcircuit la acest sau alte dispozitive electrice.
Când conectați boilerul la rețeaua de alimentare cu apă, trebuie avut în vedere faptul că alimentarea cu apă rece a cazanului este marcată cu o rozetă albastră, iar evacuarea apei calde cu o rozetă roșie. Boilerul cu acumulare funcționează sub presiune (sistem închis) și permite utilizarea apei în mai multe locuri. La conectarea încălzitorului de apă la instalația de alimentare cu apă, este necesar să instalați o baterie de amestec adecvată, destinată funcționării sub presiune.

* Supapa de siguranță este furnizată împreună cu boilerul de apă.

AVERTISMENT: Pe fiecare boiler trebuie instalată o supapă de siguranță, care să asigure că presiunea din centrală nu depășește valoarea admisă.

CONECTAREA LA INSTALATIA DE APA

Se recomandă ca supapa de siguranță să fie verificată în mod regulat la fiecare 15 zile. În timpul controlului, deplasarea pârghiei sau deșurubarea piuliței (în funcție de tipul de supapă) permite curgerea apei din supapa de siguranță pe retur, ceea ce este un semn că funcționează.
Supapa de reținere împiedică golirea cazanului în cazul unei căderi de presiune în rețeaua de apă.
Înainte de a conecta boilerul de apă la rețeaua electrică, acesta trebuie umplut cu apă.
La umplere, deschideți robinetul de apă caldă. Boilerul este plin când apa fierbinte curge de la robinet. La folosirea apei calde in mai multe locuri, se recomanda ca conductele de apa calda sa fie cat mai scurte pentru a minimiza pierderile de caldura.

AVERTIZARE: În instalațiile în care presiunea apei este mai mare de 0,6 Mpa (6 bar), trebuie instalată o supapă de reducere pe alimentarea cu apă rece. Pentru funcționarea normală a încălzitorului de apă, este necesar ca presiunea minimă a apei în rețeaua de alimentare cu apă să fie de 0,1 MPa. Înainte de a instala încălzitorul de apă, este necesar să se măsoare presiunea din rețeaua de alimentare cu apă, pentru a verifica și asigura condițiile de funcționare corespunzătoare a încălzitorului de apă. Supapa de siguranță va reacționa dacă presiunea apei din rețea atinge 0,7-0,8MPa (7-8bara) maxim!

AVERTISMENT: Între supapa de siguranță și încălzitorul de apă nu trebuie instalată o supapă de reținere, deoarece atunci ar împiedica funcționarea supapei de siguranță.

Pentru buna functionare a supapei de siguranta este necesara efectuarea de verificari periodice, indepartarea calcarului si verificarea ca supapa de siguranta sa nu fie blocata.
Picurarea pe supapa de siguranță la încălzirea apei este o apariție posibilă și așteptată, ca și depunerea de calcar și, prin urmare, nu poate fi acceptată ca bază justificată pentru o reclamație în ceea ce privește un defect sau defect al produsului și nu fac obiectul garanției. .
Când instalați boilerul de apă și conectați-l la rețeaua de alimentare cu apă, trebuie utilizat un nou set de furtunuri, adică furtunurile vechi și deja folosite nu trebuie folosite.

AVERTISMENT: Conducta de refulare a supapei de siguranta trebuie sa fie deschisa pe atmosfera, cu fata in jos, si amplasata intr-un loc unde sa nu inghete.

CONECTAREA LA REȚEA ELECTRICĂ

Dispozitivul este conectat din fabrică la priză. Înainte de a conecta dispozitivul la rețeaua electrică, este necesar să: Verificați dacă tensiunea rețelei corespunde valorii indicate pe autocolantul de pe dispozitiv. Verificați dacă priza este împământată și protejată. Prevedeți un întrerupător de circuit de 30 mA. Instalați un întrerupător de protecție de 16 A cu o deschidere de 3 mm între contacte. Cablajul trebuie să respecte reglementările în vigoare.

AVERTISMENT: Dacă cablul este deteriorat, acesta trebuie înlocuit de o persoană autorizată. Utilizarea prizelor multiple, a prelungitoarelor sau a adaptoarelor este interzisă.

AVERTISMENT: Inainte de orice interventie la boilerul electric este obligatoriu deconectarea aparatului de la reteaua electrica.

MANIPULARE, CONTROL ŞI ÎNTREŢINERE A CADANIELOR

Înainte de a porni aparatul, asigurați-vă că este realizată conexiunea electrică corectă și că este umplut cu apă. Aparatul este echipat cu un termostat cu protecție de siguranță, conform standardelor actuale. Protecția intervine în cazul unei încălziri excesive a apei, prin deschiderea automată a circuitului de încălzire. Resetarea este manuală și trebuie efectuată de o persoană autorizată. Eficiența supapei de siguranță este foarte importantă pentru a evita presiunea excesivă internă în centrală și pentru a asigura utilizarea în siguranță a aparatului. Verificați periodic debitul de apă deschizând scurt maneta manuală. În timpul verificării, curățați și îndepărtați orice depunere de calcar. Boilerele au încorporat un indicator de temperatură cu capac metalic și bimetal care arată temperatura apei.

Pentru a goli boilerul electric de apă cu acumulare, trebuie să faceți următoarele:

- Deconectați boilerul de la rețeaua electrică
- Închideți robinetul de alimentare cu apă rece
- Deschideți robinetul de apă caldă
- Deșurubați supapa de siguranță instalată pe alimentarea cu apă rece și așteptați ca apa să iasă din boiler.

Apoi șuruburile de pe flanșa încălzitorului sunt deșurubate, ansamblul de flanșă cu încălzitorul este îndepărtat și calarul este îndepărtat și, dacă este necesar, anodul Mg este înlocuit.

AVERTISMENT:Înainte de orice intervenție la boilerul electric, asigurați-vă că ați deconectat

Dacă se folosesc agenți chimici pentru a dizolva calcarul, aceștia nu trebuie să intre în contact cu anodul de Mg (anodul este îndepărtat). După curățare, boilerul este clătit și umplut cu apă.

ATENȚIE: După intervenții la boiler (înlocuirea boilerului, curățarea boilerului, înlocuirea și controlul uzurii anodului de Mg etc.), aparatul nu trebuie pornit până când termostatul, conductorii și alte

PROCEDURA DUPA UTILIZARE

Boilerele și ambalajele sunt realizate din materiale care pot fi reciclate. Prin reciclarea materialelor, reducem deșeurile și nevoia de producere a materialelor de bază (de exemplu, metale), care necesită energie enormă și provoacă deversări de substanțe nocive. Prin procedurile de reciclare, reducem consumul de resurse naturale deoarece returnăm deșeurile din plastic și piesele metalice către diferite procese de producție. După utilizare, este interzisă aruncarea încălzitoarelor de apă cu acumulare ca deșeuri municipale nesortate. Inainte de aruncare, este obligatorie separarea elementelor din plastic, cauciuc si electronice de cele metalice, clasificarea acestora si aruncarea lor pentru reciclare sau deseuri municipale conform reglementarilor locale in vigoare ale orasului/municipului. Colectarea separată obligatorie a deșeurilor de echipamente și gestionarea deșeurilor este singura modalitate de a asigura conformitatea cu cerințele de protecție a mediului.

Slika 1 Flat model 30, 50, 80, 100 l.

Slika 1

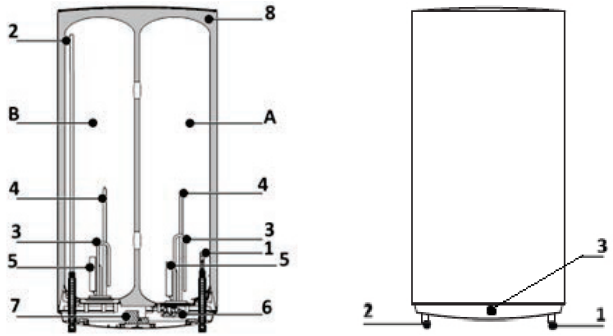

SRB/BIH/MNE A) Ulazni rezervoar **B)** Izlazni rezervoar **1)** Ulaz vode **2) I**zlaz vode **3)** Električni grejač 1200+800 W **4)** Sonda za senzor temperature I sigurnosni termostat **5)** Magnezijumske anode 2xfi20x h200 **6)** Sigurnosni termostat **7)** Elektronska regulacija
8) Poliuretanska izolacija **1)** Cev za dovod vode G1/2″ **2)** Cev za odvod vode G1/2″ **3)** Dispej

NLD A) Inlaattank **B)** Uitlaattank **1)** Waterinlaat **2)** Wateruitlaat **3)** Elektrische verwarming 1200+800 W **4)** Sonde voor temperatuursensor en veiligheidsthermostaat **5)** Magnesiumanodes 2xfi20xh200 **6)** Veiligheidsthermostaat **7)** Elektronische regeling 8) Polyurethaanisolatie **1)** Watertoevoerleiding G1/2″ **2)** Waterafvoerleiding G1/2″ **3)** Display

MKD A) Влез во резервоарот **B)** Излез во резервоарот **1)** Влез за вода **2)** Излез за вода **3)** Електричен грејач 1200+800 W **4)** Сонда за сензор за температура и безбедносен термоста**т 5)** Магнезиумски аноди 2xfi20x h200 **6)** Безбедносен термостат **7)** Електронска регулација **8)** Полиуретанска изолација **1)** Цевка за довод на вода G1/2″ **2)** Цевка за одвод на вода G1/2″ **3)** Дисплеј

SLO A) Dovodni rezervoar **B) I**zhodni rezervoar **1)** Dovod vode **2) I**zhod vode **3)** Električni grelec 1200+800 W **4)** Sonda za temperaturni senzor in varnostni termostat **5)** Magnezijeve anode 2xfi20xh200 **6)** Varnostni termostat **7)** Elektronska regulacija **8)** Poliuretanska izolacija **1)** Dovodna cev za vodo G1/2″ **2)** Odvodna cev za vodo G1/2″ **3)** Zaslon

ALB A) Rezervuari i hyrjes **B)** Rezervuari i daljes **1)** Hyrja e ujit **2)** Dalja e ujit **3)** Ngrohës elektrik 1200+800 W **4)** Sonda për sensorin e temperaturës dhe termostatin e sigurisë **5)** Anodat e magnezit 2xfi20x h200 **6)** Termostat sigurie **7)** Rregullimi elektronik
8) Izolimi prej poliuretani **1)** Tubacioni i furnizimit me ujë G1/2″ **2)** Tubacioni i kullimit të ujit G1/2″ **3)** Ekrani

CZE A) Vstupní nádrž **B)** Výstupní nádrž **1)** Přívod vody **2)** Výstup vody **3)** Elektrický ohřívač 1200+800 W **4)** Sonda pro teplotní čidlo a bezpečnostní termostat **5)** Hořčíkové anody 2xfi20x h200 **6) B**ezpečnostní termostat **7)** Elektronická regulace **8)** Polyuretanová izolace **1)** Přívodní potrubí vody G1/2″ **2)** Odvodní potrubí vody G1/2″ **3)** Displej

SVK A) Vstupná nádrž **B)** Výstupná nádrž **1)** Prívod vody **2)** Výstup vody **3)** Elektrický ohrievač 1200+800 W **4)** Sonda pre teplotný senzor a bezpečnostný termostat **5)** Horčíkové anódy 2xfi20xh200 **6)** Bezpečnostný termostat **7)** Elektronická regulácia
8) Polyuretánová izolácia **1)** Prívodné potrubie vody G1/2″ **2)** Odtokové potrubie vody G1/2″ **3)** Displej

ENG A) Inlet tank **B)** Outlet tank **1)** Water inlet **2)** Water outlet **3) E**lectric heater 1200+800 W **4)** Probe for temperature sensor and safety thermostat **5)** Magnesium anodes 2xfi20x h200 6) Safety thermostat **7)** Electronic regulation **8)** Polyurethane insulation
1) Water supply pipe G1/2″ **2)** Water drain pipe G1/2″ **3)** Display

РУС A) Входной бак **B)** Выходной бак **1)** Вход воды **2)** Выход воды **3)** Электронагреватель 1200+800 Вт **4)** Датчик температуры и предохранительный термостат **5)** Магниевые аноды 2xfi20xh200 **6)** Предохранительный термостат **7)** Электронное регулирование **8)** Полиуретановая изоляция **1)** Подвод воды G1/2″ **2)** Слив воды G1/2″ **3)** Дисплей

BGR A) Входен резервоар **B)** Изходен резервоар **1)** Вход за вода **2)** Изход за вода **3)** Електрически нагревател 1200+800 W **4)** Сонда за температурен сензор и предпазен термостат **5)** Магнезиеви аноди 2xfi20x h200 **6)** Предпазен термостат **7)** Електронна регулация **8)** Полиуретанова изолация **1)** Тръба за подаване на вода G1/2″ **2)** Тръба за оттичане на вода G1/2″ **3)** Дисплей

ROU A) Rezervor de admisie **B)** Rezervor de evacuare **1)** Intrare apă **2)** Ieșire apă **3)** Încălzitor electric 1200+800 W **4)** Sondă pentru senzor de temperatură și termostat de siguranță **5)** Anozi de magneziu 2xfi20x h200 **6)** Termostat de siguranță **7)** Reglare electronică **8) I**zolație din poliuretan **1)** Conductă de alimentare cu apă G1/2″ **2)** Conductă de scurgere a apei G1/2″ **3)** Afișaj

Slika 2 **Na slici 2** date su priključne i montažne mere svih modela bojlera na koje se ovo uputstvo odnosi: **NLD** Op **afbeelding 2**worden de aansluit- en montageafmetingen gegeven voor alle modellen boilers waarop deze handleiding betrekking heeft **MKD** На **слика 2** дадени се приклучните и монтажни мерки на сите модели на бојлери на кои се однесува ова упатство: **SLO** Na **slici 6** prikazuje priključne in vgradne mere vseh modelov kotlov , na katere se nanaša to navodilo: **ALB** Në **foton 2:** janë dhënë masat për kyqje dhe montim, të gjitha llojeve të bojlerve në të cilët ka të bëjë ky udhëzim. **CZE** **Obrázek 2** ukazuje připojovací a instalační rozměry všech modelů kotlů, ke kterým tento návod platí: **SVK** **Obrázok 2** zobrazuje pripojovacie a inštalačné rozmery všetkých modelov kotlov na ktoré sa vzťahuje tento pokyn: **ENG** The **Picture 2** shows connection and installation measures of all the models to which the Manual refers: **РУС** На **рисунке 2** показаны присоединительные и установочные размеры всех моделей котлов, к которым относится данное руководство: **BGR** На **картината 2** дадени са присъединителни и монтажни мерки за всички модели на бойлера на които тоази инструкция се отнасят: **ROU** **Figura 2** prezintă dimensiunile de conectare și instalare ale tuturor modelelor de cazane cărora li se aplică acest manual:

Slika 2

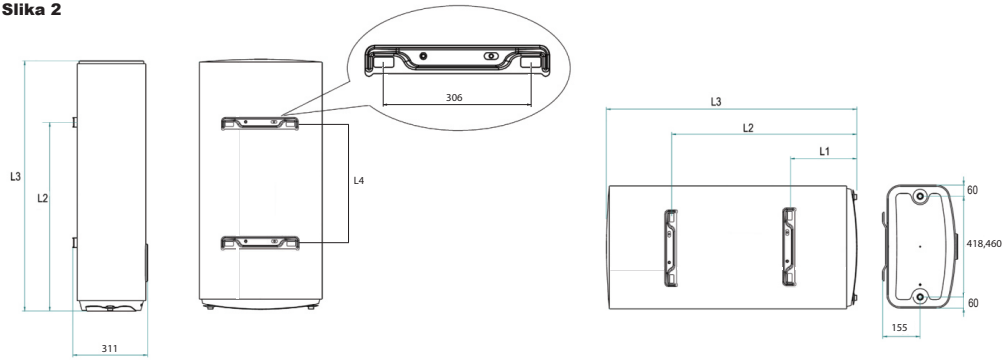

FOR VERTICAL INSTALLATION FOR HORIZONTAL INSTALLATION

Model	U.M.		50	80
Total height (H)	L1	[mm]	193	274
	L2	[mm]	558	774
	L3	[mm]	715	1010
	L4	[mm]	365	500

SRB/BIH/CG Preporuke proizvođača pri kačenju bojlera na zid: **NLD** Aansluit- en montageafmetingen per model (mm): **MKD** Приклучни и монтажни мерки по модели(мм): **SLO** Priporočila proizvajalca pri obešanju kotla na steno: **ALB** Rekomandimet e prodhuesit kur varni bojlerin në mur: **CZE** Doporučení výrobce pro zavěšení kotle na zeď: **SVK** Doporučení výrobce pro zavěšení kotle na zeď: **ENG** Manufacturer's recommendations when hanging the boiler on the wall: **РУС** Рекомендации производителя при навешивании котла на стену: **BGR** Препоръки на производителя при окачване на бойлера върху стената Хоризонтално/ вертикално **ROU** Recomandările producătorului atunci când agățați încălzitorul de apă pe perete:

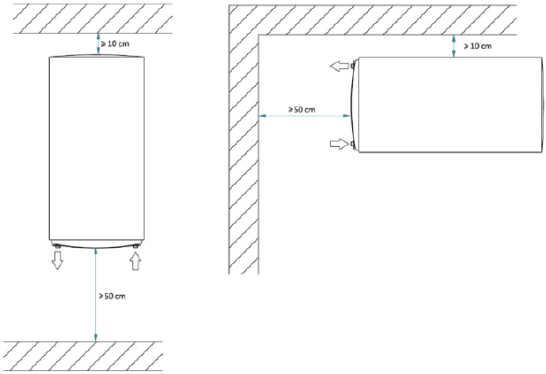

SRB/BIH/MNE Šema 1 priključenje na vodovodnu instalaciju sa ugradnjom ekspanzione posude **NLD Schema 1** voor het aansluiten op het watervoorzieningssysteem met de installatie van een expansievat. **MKD Шема 1** приклучување на водоводната инсталација со вградување експанзионен сад **SLO Shema 1** priključitev na vodovodno instalacijo z vgradnjo ekspanzijske posode **ALB Shema 1** Kyqja në instalimin e ujësjellësit e të gjitha modeleve të bojlerëve në të cilët ky udhëzim ka të bëjë. **CZE Schéma 1** připojení k vodovodnímu řadu s instalací expanzní nádoby **SVK Schéma 1** priključenje na vodovodnu instalaciju sa ugradnjom ekspanzione posude **ENG Sheme 1** connection to the plumbing installation with the installation of an expansion vessel **РУС Схема 1** подключение к водопроводной сети с установкой расширительного бака **BGR Схема 1** присъединяване към водопроводната инсталация с вграждането на експанзионен съд. **ROU Schema** 1 racordare la instalatia de alimentare cu apa cu montarea unui vas de expansiune

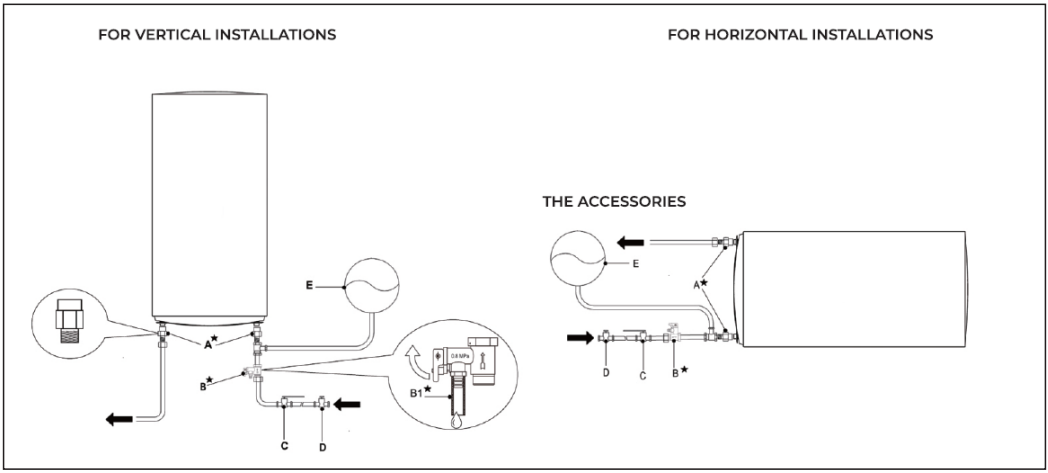

SRB/BIH/MNE A. Plastične redukcije **B.** Sigurnosni ventil **C.** Ventil za zatvaranje dovoda vode **D.** Reduktor prtiska **E.** Ekspanziona posuda

NLD A. Kunststof reducties **B.** Veiligheidsventiel **C.** Afsluitklep voor de watertoevoer **D.** Drukregelaar **E.** Expansievat

MKD A. Пластични редукции **B.** Безбедносен вентил **C.** Вентил за затворање на доводот на вода **D.** Редуктор на притисок **E.** Сад за експанзија

SLO A. Plastični reduktorji **B.** Varnostni ventil **C.** Ventil za zapiranje dovoda vode **D.** Redukcijski ventil **E.** Ekspanzijska posoda

ALB A. Reduktues plastikë **B.** Valvul sigurie **C.** Valvul për mbylljen e furnizimit me ujë **D.** Reduktues presioni **E.** Enë zgjerimi

CZE A. Plastové redukce **B.** Pojistný ventil **C.** Ventil pro uzavření přívodu vody **D.** Redukční ventil **E.** Expanzní nádoba

SVK A. Plastové redukcie **B.** Poistný ventil **C.** Ventil na uzavretie prívodu vody **D.** Redukčný ventil **E.** Expanzná nádoba

ENG A. Plastic reductions **B.** Safety valve **C.** Valve for closing the water supply **D.** Pressure reducer **E.** Expansion vessel

РУС A. Пластиковые переходники **B.** Предохранительный клапан **C.** Клапан перекрытия подачи воды **D.** Редуктор давления **E.** Расширительный бак

BGR A. Пластмасови редукции **B.** Предпазен клапан **C.** Клапан за затваряне на водоснабдяването **D.** Редуцир вентил **E.** Разширителен съд

ROU A. Reducții din plastic **B.** Supapă de siguranță **C.** Supapă pentru închiderea alimentării cu apă **D.** Reductor de presiune **E.** Vas de expansiune

SRB/BIH/MNE Naredne šeme pokazuju povezivanja električnih vodova za modele na koje se ovo uputstvo odnosi. **NLD** De volgende schema's tonen de aansluiting van de elektrische draden voor voor de modellen waarop deze handleiding van toepassing is **MKD** Наредните шеми покажуваат поврзување на електричните водови за моделите на кои ова упатство се однесува. **SLO** Naslednji diagrami prikazujejo ožičenje za modele, za katere velja ta priročnik. **ALB** Diagramet e mëposhtme tregojnë lidhjet e linjave të energjisë elektrike për modelet për të cilat zbatohet ky manual. **CZE** Následující schémata zobrazují kabelová připojení pro modely, na které se vztahuje tato příručka. **SVK** Následující schémata zobrazují kabelová připojení pro modely, na které se vztahuje tato příručka. **ENG** Here are the connection schemes for water heater models referred to in this Manual. **РУС** На следующих схемах показаны соединения линий электропередач для моделей, к которым применяется данное руководство. **BGR** Следните диаграми показват връзките на електропроводите за моделите, за които се отнася това ръководство. **ROU** Următoarele diagrame arată conexiunile cablajului pentru modelele acoperite de acest manual.

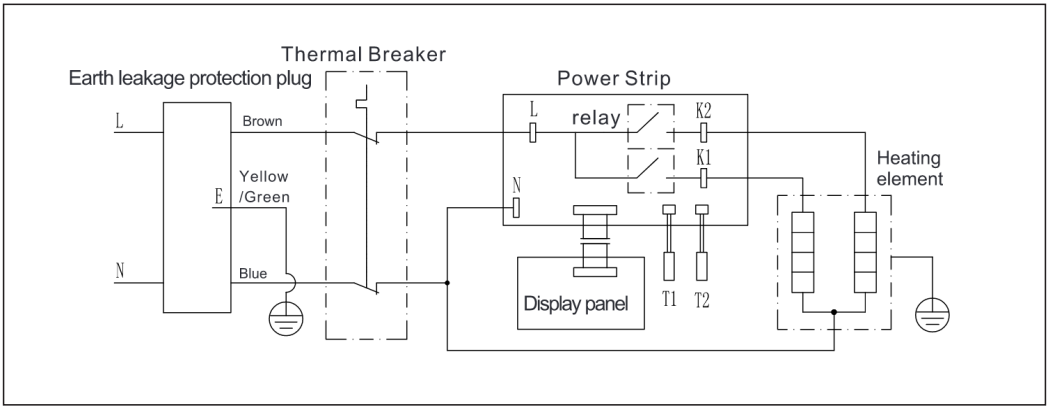

Model	U.M.	50	80
Snaga grejača (heater power)	[kW]	2,0 (1,2 +0,8)	
Napajanje (Power supply)	V \ Ph \ Hz	220-24/1/50	
Korisna zapremina (Useful volume)	[1]	40	64
Energetski razred (Energy class)	\	B	B
Profil potrošnje (Useful volume)	\	M	M
Energetska efikasnost (Energy efficiency)	%	39,5	39,9
Godišnja potrošnja energije Annual energy consumption	kWk/year	1299,7	1308,4
Vreme zagrevanja (Warm-up time)	h:min	00:36	00:58
Korisna zapremina V 40 (Useful volume of V40)	[1]	78,8	126,1
Temperaturni opseg (Temperature range)	°C	0-75	
Standardno podešavanje temperature (Standard temperature settings)	°C	60	
Maksimalni radni pritisak (Maximum working pressure)	bar	8	
Neto težina bojlera (Net weight of the boiler)	[kg]	19	23
Bruto težina bojlera (Gross weight of the boiler)	[kg]	59	87
Nivo buke (Noise level)	dB	15	15
Zaštitna anoda (Protective anode)	Tip\ dimension. [mm]	24×200 / 2 kom	

SRB **8 SISTEM UPRAVLJANJA**
ENG **8 CONTROL**

Uređaj je opremljen dvostrukim sistemom upravljanja:
- Direktno upravlanje preko displeja;
- Daljinsko upravljanje preko wi-fi veze;

The unit is equipped with a dual control system:
- Direct control via the on board user interface
- Remote control via Wi-Fi connection

SRB **8.1 Opis korisničkog displeja**
Displej se sastoji od panela osetljivog na dodir koji služi za podešavanje različitih režima sa LCD displejom i LED diodama za prikazivanje radnog režima.

ENG **8.1 Description of the Onboard User Interface**
The interface consists of a panel with touch buttons for setting different modes and an area with an LCD display and LEDs to show the operating status.

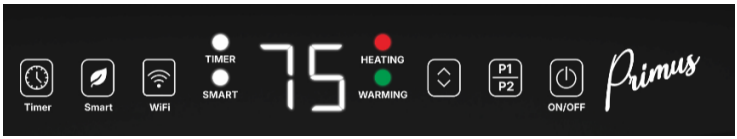

SRB **8.1.1 Opcija on/off**
Nakon povezivanja na električnu mrežu, pritisnite ⏻ dugme da biste uključili ili isključili uredjaj.

ENG **8.1.I Power on/off**
After powering on, touch and press the ⏻ key to turn onor off the machine.

SRB **8.1.2 Podešavanje režima rada**
1.Standardni režim rada: nakon pritiska na dugme ⏻ uključi će se redovni režim zagrevanja.

2. SMART režim rada: više puta pritisnite dugme 🍃 da biste ušli ili izašli iz Smart režima. Pri izlasku iz ovog režima uredjaj se automatski vraća u standardni režim. Kada udjete u SMART režim, uredjaj će prepoznati i naučiti korisnikovu naviku korišćenja vode u prvoj nedelji, a zatim će u skladu sa korisnikovom navikom korišćenja vode automatski podesiti temperaturu zagrevanja I kontrolisati vreme zagrevanja vode. Ako korisnik koristi ovaj režim preporučuje se da uredjaj ostane na napajanju i održava taj režim. Kada se uredjaj isključi iz napajanja ili izađe iz SMART režima, a zatim ponovo uđe u SMART režim, uredjaj će ponovo provesti jednu nedelju da uđe u redovan režim zagrevanja.
3. Režim rezervacije: Dodirnite i pritisnite dugme 🕓 više puta da biste ušli ili izašli iz režima rezervacije, a sistem će automatski ući u redovan režim grejanja nakon izlaska. Prilikom ulaska u režim rezervacije, sistem u vremenu rezervacije (podešavanje režima odbrojavanja) će se zagrejati na podešenu temperaturu vode kako bi se održavalo grejanje 7 sati; ako ne izađete iz režima, voda će se zagrevati na podešenu temperaturu u isto vreme svakog dana.

ENG **8.1.2 Function Mode Setting**

CD Regular Heating Mode: after switching on the , it will enter the regular heating mode at the same time.
@SMART mode: repeatedly touch and press the button to enter the SMART mode or exit the SMART mode, when exiting, it will automatically enter the regular heating mode. When entering SMART mode, the electric water heater will recognize and learn the user's water use habit in the first week at the beginning, and then according to the user's water use habit, it will automatically set the heating temperature as well as control the heating time; if the user uses this mode, it is recommended that the electric water heater keep on the power supply and maintain the mode; when the electric water heater is disconnected from the power supply or exited from SMART mode, and then enters into SMART mode again, the electric water heater will spend one week again to enter into the regular heating mode, and then enter into the regular heating mode. The electric water heater will spend one week again to recognize and learn the user's water habit.
@ Reservation Mode: Touch and press the button repeatedly to enter or exit Reservation Mode, and it will automatically enter the regular heating mode when exiting.When entering the reservation mode, the system in the reservation time (countdown mode setting) will be heated to the setting temperature of the water tomaintain 7 hour in keep warming state; if you do not exit the mode, the water will be heated to the setting temperature of the same time each day.

SRB **8.1.3 Podešavanje temperature zagrevanja**

1. U redovnom režimu zagrevanja vode možete koristiti dugme za podešavanje da biste podesili temperaturu zagrevanja.Opseg podešavanja je od 30 do 75°C
2. U SMART režimu sistem će automatski zaključati nivo temperature u redovnom režimu tokom prve nedelje, a nakon prve nedelje, sistem će automatski podesiti temperaturu na osnovu korisnikovih navika. U SMART režimu korisnik ne može ručno podesiti temperaturu.

ENG **8.1.3 Heating water temperature setting**

In regular heating mode, you can usethe adjustment keyto set the heating temperature, and the setting range is 30 to 75°C.
In SMART mode, the system will automatically lock the temperature level in setting regular mode for the first week, and after the first week, the system will automatically set the temperature based on the user's water habits. In SMART mode, the user cannot set the temperature manually.

SRB **8.1.4 Podešavanje rezervacije temperature**

U režimu rezervacije, možete koristiti taster da biste podesili odbrojavanje rezervacije, opseg podešavanja odbrojavanja: 7~24 sata.

ENG **8.1.4 Reservation countdown setting**

In the reservation mode, you can usethe key to set the reservation countdown, the countdown setting range: 7~24h.

SRB **8.1.5 Podešavanje snage**

1.Kada je uredjaj uključen dodirnite dugme za napajanje da biste izabrali visoku snagu P3 (2000W), srednju snagu P2 (1200W) i nisku snagu P1(800W).
2.SMART režim i režim rezervacije automatski zaključavaju grejanje visoke snage od 2000W. Ne možete podesiti drugi nivo snage.

ENG **8.1.5 Power Setting**

In power-on condition, touch the power key to select high power P3 (2000W}. medium power P2 (1200W}. and low power Pl (800W).
SMART mode and reservation mode, automatically lock the high power 2000W heating, can not set other power level.

SRB **8.1.6 Ostalo**

U skladu sa „VODIČEM ZA UPRAVLJANJE ELEKTRIČNIM BOJLEROM PREKO MOBILNE APLIKACIJE", preuzmite i instalirajte softver mobilne aplikacije i dozvolite uredjaju da se poveže sa mrežom. To možete učiniti putem mobilnog telefona ili direktno na uredjaju.

ENG **8.1.6 Other**

In accordance with the "ELECTRIC WATER HEATER MOBILE APP CONTROL GUIDE", download and install the mobile APP software, and let the electric water heater and home WIFI signal source equipment (such as routers, etc.) for the distribution network connection, you can through the cell phone on the remote control of electric water heater.

SRB **8.2 Dodatne funkcije**

ENG **8.2. I ANTIFREEZE funkcija**

Bojler je opremljen automatskom funkcijom zaštite od smrzavanja. Kada je uređaj u režimu pripravnosti, ako temperatura unutar kazana padne ispod 5°C, grejač se uključuje i zagreva do 10°C.
Da biste osigurali da se postupak zaštite od smrzavanja pravilno sprovede, ne isključujte bojler iz napajanja čak ni tokom dužih perioda neaktivnosti.

ENG **8.1 Auxiliary Functions**

ENG **8.2.I ANTIFREEZE Function**

The water heater is equipped with an automatic antifreeze prevention function. When the unit is in standby mode, if the temperature measured inside the tanks drops below 5°C, the resistance turns on to heat up to l0°C.
To ensure that the antifreeze procedure is carried out correctly, do not electrically disconnect the water heater from the power supply even during long periods of inactivity.

SRB **8.2.2 ANTILEGIONELLA funkcija**

Funkcija protiv legionele je podrazumevano aktivirana. Sastoji se od ciklusa zagrevanja/održavanja vode na 60°C tokom 1 sata radi termičke dezinfekcije protiv bakterija.
Ciklus počinje pri prvom uključivanju uredjaja i posle svakog uključivanja nakon nestanka struje. Ako proizvod uvek radi na temperaturi ispod 55°C, ciklus se ponavlja nakon 30 dana. Kada je proizvod isključen, funkcija protiv legionele je deaktivirana. Ako se uređaj isključi tokom ciklusa protiv legionele, proizvod se isključuje i funkcija se deaktivira. Na kraju svakog ciklusa
temperatura korišćenja se vraća na prethodno podešenu temperaturu od strane korisnika. Da biste aktivirali ovu funkciju, pritisnite dugmad ON/OF „" i „" istovremeno 3 sekunde; da biste potvrdili aktivaciju, na displeju će se prikazivati „A1" 4 sekunde. Da biste trajno deaktivirali funkciju, ponovite gornju operaciju; da biste potvrdili deaktivaciju, na displeju će se prikazivati „AO" 3 sekunde.
Upozorenje: Dok uređaj obavlja ciklus termičke dezinfekcije, visoka temperatura vode može izazvati opekotine. Obratite pažnju na temperaturu vode pre kupanja ili tuširanja.

ENG **8.2.2 ANTILEGION ELLA Function**

The anti-legionella function is activated by default. It consists of a heating/maintenance cycle of the water at 60°C for I hour to perform thermal disinfection against the related bacteria.
The cycle starts at the first power-on of the product and after each power-on following a power outage. If the product always operates at a temperature below 55°C, the cycle is repeated after 30 days. When the product is off, the anti-legionella function is deactivated. If the appliance is turned off during the anti-legionella cycle, the product turns off and the function is deactivated. At the end of each cycle,
the usage temperature returns to the previously set temperature by the user. To activate this function, press the ON/OFF buttons"" and"" simultaneously for 3 seconds; to confirm activation, the display will show "Al" for 4 seconds. To permanently deactivate the function, repeat the above operation; to confirm deactivation, the display will show "AO" for 3 seconds.
Warning: While the appliance performs the thermal disinfection cycle, the high water temperature can cause burns. Pay attention to the water temperature before taking a bath or shower.

SRB **8.2.3 Čuvanje podešavanja**

Uredjaj čuva dodeljena podešavanja i u slučaju nestanka struje i naknadnog ponovnog dolaska struje vraća prethodno definisana podešavanja.

ENG **8.2.3 Settings Memory**

The water heater stores the assigned settings and, in case of a blackout and subsequent restoration of the power supply, retrieves the previously defined settings.

SRB **9 ZAŠTITA I ALARMI**
ENG **9 PROTECTIONS AND ALARMS**

Uredjaj je opremljen sistemom za samodijagnostiku koji ukazuje na sve kvarove ili aktivne zaštite usled otežanih radnih uslova.
Kada dođe do greške, na ekranu se prikazuje odgovarajuća poruka.

The unit is equipped with a self-diagnosis system that indicates any faults or active protections due to abnormal operating conditions.
When an error occurs, the associated error message is displayed on the screen.

Kod greške / Error code	Zaštita/Kvar Protection/ Malfunction
E2	Zaštita od mogućeg nedostatka vode u bojleru Protection for possible lack of water in the tank
E3	Greška senzora temperature Temperature sensor error
E4	Zaštita od pregrevanja vode iznad 90° Overheating protection for water above 90°C

SRB U slučaju obaveštenja o pojavi greške, potrebno je kontaktirati tehničku podršku, navodeći oznaku greške prikazane na ekranu ili u aplikaciji za pametni telefon. Ne pokušavajte sami da otklonite grešku.

ENG In case of error notifications, it is necessary to contact technical support, providing the error code displayed on the screen or on the smartphone app. Do not attempt to repair the error yourself.

SRB **10 PRAVILA KORIŠĆENJA**
ENG **10 RULES FOR USE**

SRB **10.1. Uključivanje**
Pre nego što pokrenete uređaj, uverite se da je električna veza ispravna i da je uređaj napunjen vodom.
UPOZORENJE: Uvek proverite da li je uređaj pun vode pre uključivanja kako biste izbegli ozbiljna oštećenja grejnog elementa.

ENG **10.1. Power On**
Before operating the device, ensure the electrical connection is correct and the device is filled with water.
WARNING: Always check that the device is full of water before turning it on to avoid serious damage to the heating element.

SRB **10.2. Kapanje sigurnosnog ventila**
Normalno je da sigurnosni ventil kaplje tokom faze zagrevanja. Kako se voda zagreva, ona se širi i nije stišljiva. Ako vodovodni sistem ne može da apsorbuje ovo povećanje zapremine, unutrašnji pritisak raste dok se sigurnosni ventil ne aktivira, oslobađajući višak vode kako bi se sprečio prekomerni pritisak u bojleru.

ENG **10.2. Dripping from the Hydraulic Safety Group**
It is normal for the hydraulic safety group to drip during the heating phase. As the water heats up, it expands and is not compressible. If the plumbing system cannot absorb this increase in volume, the internal pressure rises until the safety device activates, releasing excess water to prevent overpressure in the tank.

SRB **10.3 Sigurnosna zaštita**
Uređaji su opremljeni termostatom sa sigurnosnom zaštitom kao što je propisano važećim CEI-EN standardima. Zaštita reaguje u slučaju prekomernog zagrevanja vode, tako što automatski otvara strujno kolo grejača. Resetovanje je ručno. Ovu aktivnost mora da izvrši ovlašćeno lice prateći uputstvo iz dela 11.1.

ENG **10.3 Safety Limiter**
The devices are equipped with a thermostat with a safety limiter, as required by current CEI-EN stan dards.
The limiter intervenes in case of abnormal water heating, causing the automatic opening of the power circuit to the heating element. The reset is manual. This activity must be carried out by qualified personnel following the instructions in paragraph II.I.

SRB **10.4 Čišćenje spoljašnjosti bojlera**
Za čišćenje spoljašnjeg kućišta koristiti neutralne rastvore sapuna i apsolutno izbegavati abrazivne proizvode na bazi organskih rastvarača (alkohol, benzin itd.).

ENG **10.4 External Cleaning**
For cleaning the outer casing, use neutral soapy solutions and absolutely avoid abrasive products based on organic solvents (alcohol, gasoline, etc.).

SRB **10.5 Provera efikasnosti sigurnosnog ventila**
Efikasnost sigurnosnog ventila je veoma važna kako bi se izbegao unutrašnji prekomerni pritisak u kazanu i osigurala bezbedna upotreba uređaja. Periodično proveravajte protok vode kratkim otvaranjem ručne poluge A. Tokom provere, očistite i uklonite eventualni kamenac.

ENG **10.5 Checking the Efficiency of the Hydraulic Safety Group**
The efficiency of the hydraulic group is very important to avoid internal overpressure in the tank (which could damage it) and ensures safe use of the device for the user. Periodically check the water flow by briefly opening the manual lever A During the check, clean and remove any limescale that mayhave formed.

SRB **10.6 Pražnjenje uredjaja**
U slučaju dužeg odsustva, preporučuje se da potpuno ispraznite uređaj. Postupite na sledeći način:
- Isključite napajanje i zatvorite glavni dovod vode.
- Otvorite slavinu za toplu vodu da biste omogućili ulazak vazduha.
- Okrenite dugme A u otvoreni položaj da biste ispraznili sigurnosnu grupu.
- Uverite se da je sigurnosni zavrtanj B koji blokira polugu uklonjen.
- Proverite da li je odvodni priključak sigurnosne grupe povezan sa odvodom kako je navedeno. Tek nakon ponovnog punjenja uređaja može se ponovo uspostaviti električna veza.

ENG **10.6 Draining the Device**

In case of prolonged absence, it is recommended to completely drain the device. Proceed as follows:
- Disconnect the power supply and close the main water supply.
- Open a hot water tap to allow air to enter.
- Turn knob A to the open position to drain the hydraulic safety group.
- Ensure that the safety screw B locking the lever is removed.
- Verify that the drain connection of the hydraulic safety group is connected to a drain as specified. Only after refilling the device can the electrical connection be restored

SRB **10.7 Uključivanje nakon dužeg perioda neaktivnosti**
Kada se sistem uključi nakon dužeg perioda neaktivnosti, normalno je da voda koja izlazi iz uređaja bude prljava. Držite slavinu za vodu otvorenom sve dok ne potekne čista voda.

ENG **10.7 Powering On After a Long Period of Inactivity**
When the system is powered on after a long period of inactivity (including the operating process), it is normal for the water coming out of the unit to be dirty. Keep the water tap open, and it will soon return to being clean.

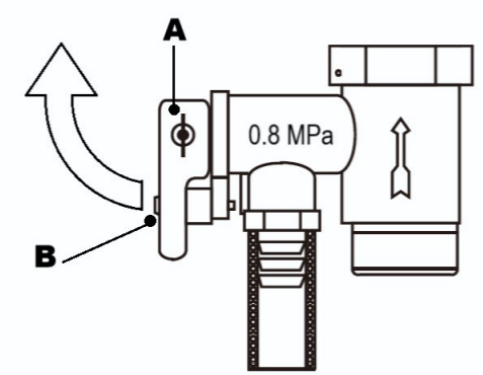

SRB **11 INTERVENCIJE {NEOPHODNO DA IZVODI OVLAŠĆENO LICE }**
ENG **12 RESTORATION INTERVENTIONS {TO BE CARRIED OUT BY QUALIFIED PERSONNEL}**

SRB **UPOZORENJE:** Uvek proverite da li je uređaj pun vode pre nego što ga uključite kako biste izbegli ozbiljna oštećenja grejnog elementa.

ENG **WARNING:** Always check that the device is full of water before turning it on to avoid serious damage to the heating element.

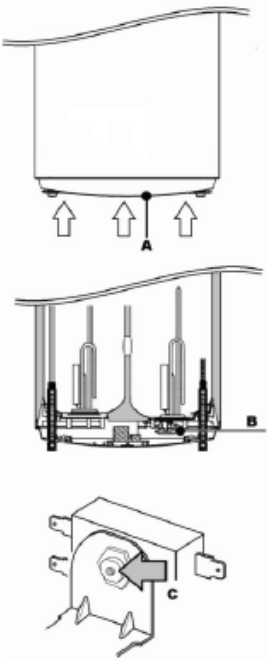

SRB **11.1. Resetovanje sigurnosnog termostata (proces koji treba da izvrši ovlašćeno lice)**
Uređaj je opremljen ručno resetujućim sigurnosnim termostatom koji je povezan sa grejnim elementom i nalazi se blizu samog grejača. Ovaj termostat isključuje napajanje u slučaju prekomerne temperature (iznad 90°C) unutar rezervoara. Aktiviranje sigurnosnog termostata se ne prikazuje kao alarm ili zaštita na displeju. Ako postoji sumnja da grejač ne radi, da bi ste resetovali sigurnosni termostat postupite na sledeći način:

- Isključite napajanje uredjaja.
- Uklonite tri zavrtnja i zaštitni poklopac A naznačen na slikama desno.
- Pronađite termostat i pritisnite dugme za resetovanje C.
- Ručno resetujte aktivirani sigurnosni termostat.
- U slučaju aktiviranja, centralni klin termostata viri oko 2 mm.
- Vratite prethodno skinuti poklopac.

UPOZORENJE: Aktiviranje sigurnosnog termostata može biti uzrokovano kvarom na matičnoj ploči ili odsustvom vode u rezervoaru.

UPOZORENJE: Popravke delova sa sigurnosnom funkcijom ugrožavaju bezbedan rad opreme. Neispravne delove zameniti isključivo originalnim rezervnim delovima.

ENG **11.1. Resetting the Safety Thermostat for the Heating Element (Operation Reserved for Qualified Personnel}** The unit is equipped with a manual reset safety thermo stat connected in series with the heating element and located near the heater itself. This thermostat cuts off the power supply in case of excessive temperature (above 90°C) inside the tank. The activation of the safety ther mostat is not indicated as an alarm or protection on the display. If there is a suspicion that the heater is not fun ctioning, proceed as follows to reset the thermostat:

- Disconnect the equipment from the power supply.
- Remove the three screws and the protective cover A indicated in the images here on the right.
- Locate the presence of thermostat Band the reset but ton C.
- Manually reset the tripped safety thermostat. In case of activation, the central pin of the thermostat protrudes by about2 mm.
- Reassemble the previously removed cover.

WARNING: The activation of the safety thermostat may be caused by a fault related to the main-board or the absence of water in the tank.

WARNING: Performing repair interventions on parts with a safety function compromises the safe operation of the equipment. Replace faulty parts exclusively with original spare parts.

SRB **12.I Daljinska kontrola Wi-Fi veze**
ENG **12.I Remote Wi-Fi Connection Control**

a) Instalirajte “Smart Life” aplikaciju na mobilni uredjaj. Aplikaciju možete instalirati skeniranjem QR koda
a)”Smart Life” APP must be installed on mobile phone, if you haven’t installed it yet, you can scan the QR code to install.

SRB **b)** Korisnik treba da uključi WLAN podešavanja (npr. WIFI, 2.4GHz) i Bluetooth podešavanja na mobilnom telefonu.
ENG **b)**User need to turns on the WLAN settings (i.e. WIFI, 2.4GHz) and Bluetooth settings on mobile phone.

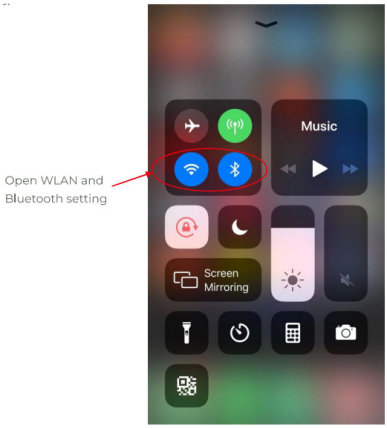

SRB **c)** Nakon što otvorite aplikaciju „Smart Life“, registrujte nalog (ili koristite broj mobilnog telefona) i prijavite se.
ENG **c)** After open the ‘Smart Life’ App, register an account (or use your mobile phone number) and log in.

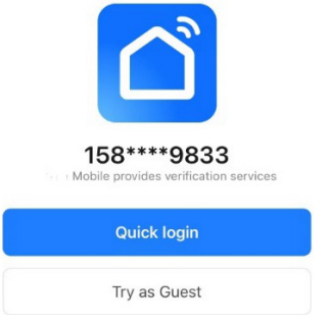

SRB **d)** Pritisnite i zadržite dugme sve dok se ne čuje zvučni signal. Nakon što lampica indikatora počne da treperi, udjite u režim distribucije.

ENG **d)** Press and hold the ‘on the electric water heater for 3 seconds and do not release your finger until you hear a “di’ beeping ,after the indicator light of the electric water heater is flashing, and enter the distribution mode.

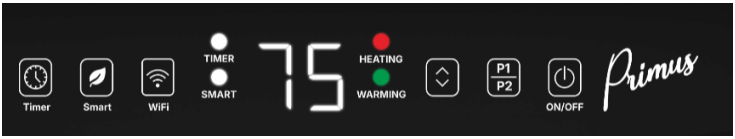

SRB **f)** Zatim na stranici aplikacije kliknite na dugme „+“ u gornjem desnom uglu, a zatim u padajućem meniju izaberite „Add Device“.
ENG **f)**Then on the APP page, click the’+’ button in the upper right corner, and then click ‘Add Device’ in the menu.

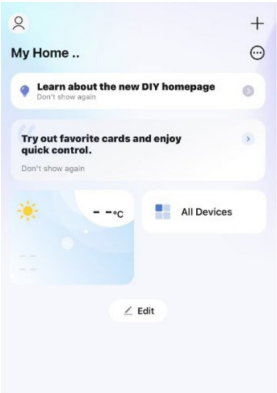

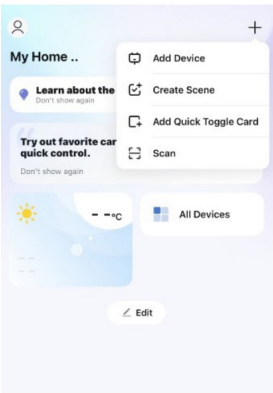

SRB **g)** Bluetooth će automatski pretraživati, molimo sačekajte. Nakon pretraživanja dodirnite oznaku na kojoj je prikazan uredjaj.

ENG **g)**Bluetooth will search automatically, please wait. After searching for the electric water heater, touch the pattern of the electric water heater.

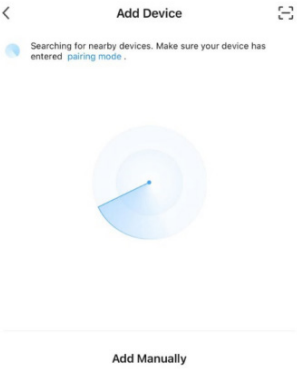

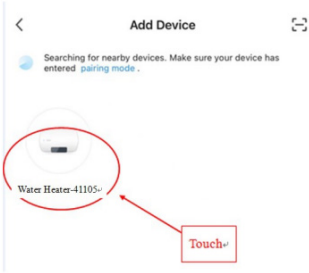

SRB **h)** Zatim unesite ime i lozinku za WLAN mrežu na stranici, a zatim kliknite „NEXT“ I uredjaj će biti povezan na WLAN mrežu kada dugme “DONE” postane plavo.

ENG **h)** Then enter the WLAN name and password in the page.,and then click ‘Next’, the electric water heater will be connected to the WLAN, please wait for the ‘Done’ button to turn blue.

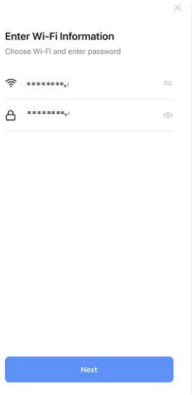

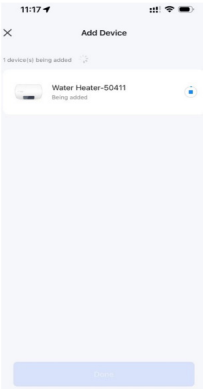

SRB **j)** Nakon što dugme „DONE“ postane plavo, kliknite na dugme „DONE“. Tada će indikatorska lampica WIFI na bojleru prestati da treperi i bojler će biti uspešno dodat na stranicu aplikacije

ENG **j)** After the ‘Done’ button turns blue, please click the ‘Done’ button, the WIFI indicator light on the water heater will stop blinking, and the water heater is successfully added to the APP page.

SRB **k)** Zatim možete ući na stranicu za kontrolu i koristiti aplikaciju za kontrolu ili pregled statusa uredjaja.

ENG **K)** Then you can enter control page and use APP to control or view the status of the electric water heater.

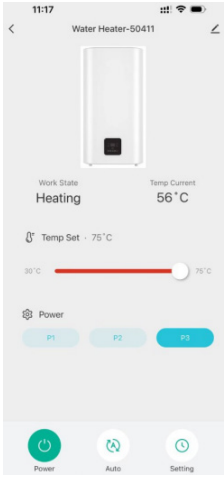

SRB **Pažnja:**

1. Prilikom prvog povezivanja na mrežu, moguće je da korisniku mreža nije vidljiva i da povezivanje dugo traje. U tom slučaju korisnik može ponoviti povezivanje dok se uspešno ne poveže na mrežu.

2. Električni bojler treba instalirati na mestu gde je Wi-Fi signal jak, u suprotnom se ne može uspešno povezati sa Wi-Fi izvorom signala.

ENG **Attention:**

I. In the first time to match network, may be the user is not familiar with the network and operation time is so long that resulting in failure of the network, at this time user can repeat operation of network, until network success.

2. The electric water heater should be installed in the place where WIFI signal covers and has great strength, otherwise it can’t be connected with WIFI signal source successfully.

CENTRALNI SERVISI:

Slovenija - Servic - 01/601-0150 Hrvatska - Mlađan - 01/373-0301 BiH - Per Aspera - 033/222-234; 033/223-345

Severna Makedonija - Kukuneš - 046/780-003 Crna Gora - Frigoelektro - 020/268-891; 067/223-433

Kosovo - Kosovo servis - 044/115-442; 038/544-444

Češka i Slovačka - servis@marextrade.cz, tel. +420 607 294 163

ОФИЦИАЛЬНЫЙ ПРЕДСТАВИТЕЛЬ
В РОССИИ: ООО «МЕТРОТ»
Российская Федерация 117447, г. Москва, вн.тер.г.
муниципальный округ Котловка, ул. Большая
Черемушкинская, д.13 стр.1

т./ф. +7 495 93750 36
e-mail: mail@metrot.ru
web: www.metrot.ru

Metalac Bojler

Ljubićska 1, 32300 Gornji Milanovac, Serbia
e-mail: bojler@metalac.com
web: www.metalacbojler.com

KONTAKT CENTAR:
+381 32 / 40 40 40
servis.bojler@metalac.com

Izdanje: 06/05/2026